KENWOOD

KFC-P710PS
KFC-PS704P
KFC-P510PS
KFC-PS504P

COMPONENT SPEAKER SYSTEM
INSTRUCTION MANUAL
SYSTÈME DE HAUT-PARLEURS ÉLÉMENTS
MODE D'EMPLOI
SISTEMA DE ALTAVOCES COMPONENTES
MANUAL DE INSTRUCCIONES
SISTEMAS DE ALTIFALANTE POR COMPONENTES
MANUAL DE INSTRUÇÕES
KOMPONENTEN-LAUTSPRECHERSYSTEM
BEDIENUNGSANLEITUNG
KOMPONENT LUIDSPREKERSYSTEEM
GEBRUIKSAANWIJZING
ALTOPARLANTI PER COMPONENTI AUDIO
ISTRUZIONI PER L'USO
СИСТЕМА КОМПОНЕНТНОГО ГРОМКОГОВОРИТЕЛЯ
ИНСТРУКЦИЯ ПО ЭКСПЛУАТАЦИИ
КОМПОНЕНТНА АКУСТИЧНА СИСТЕМА
ІНСТРУКЦІЯ З ЕКСПЛУАТАЦІЇ
组件扬声器系统
使用说明书
نظام المكبرات
دليل التعليمات

JVCKENWOOD Corporation

ADVERTÊNCIA:
A audição de sons acima de 85 Decibéis pode prejudicar o sistema auditivo humano.
! 85dB !
Lei Nº 11.291/2006

©B5E-0124-00/00 (K, W)

Parts included / Pieces comprises / Partes incluidas / Peças inclusas / Mitgeliefertes zubehör / Bijgeleverde onderdelen / Parti incluse / Комплект поставки / Деталі в комплекті / 配件 / الاجزاء المتضمنة

①	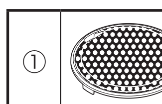	2	②	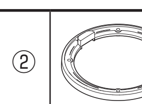	2	③	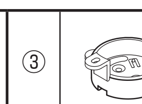	2
④	*1	2	⑤	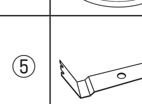	2	⑥	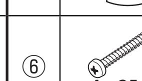 ø 4 x 25 mm (1")	8
⑦	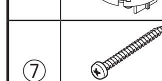 ø 3 x 16 mm (5/8")	4	⑧	M5	2	⑨	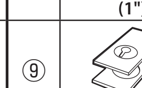 ø 4	8
⑩	ø 3	4	⑪	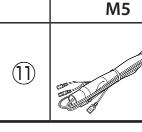	2	⑫	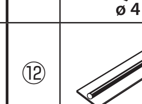	1

KFC-P710PS / KFC-PS704P

⑬	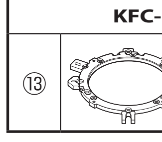	2	⑭	ø 4 x 6 mm (1/4")	8

***1**
Tweeter had assembled when it is shipped.
Le haut-parleur d'aigus a été assemblé en usine.
El altavoz de agudos sale ensamblado de fábrica.
O altifalante de agudos foi montado quando despachado.
Hochtöner war bei Versand ab Werk montiert.
De tweeter is in de fabriek samengebouwd.
Il tweeter è assemblato quando viene spedito.
При отгрузке, ВЧ-динамик находится в собранном состоянии.
При відвантаженні, ВЧ-динамік знаходиться в зібраному стані.
出厂时高音扬声器已经完成组装。
تم تجميع تويتر قبل التقل

Note: Observe the following cautions to prevent damage to the speakers.
- You cannot input the same power as "peak power" continually.
- When the volume is set too high, the sound may be distorted or abnormal. Reduce the volume promptly in case of such phenomena.

Remarque: Respecter les consignes suivantes pour éviter que les haut - parleurs ne soient endommagés.
- Vous ne pouvez pas régler une puissance identique à la "puissance crête" de façon continue.
- Si le niveau de sortie est trop puissant, les sons peuvent étre déformés ou anormaux. Réduire le niveau de sortie aussitôt que l'on constate ce phénomène.

Nota: Tome las precauciones siguientes para evitar estropear los altavoces.
- No es posible suministrar la misma potencia como "potencia máxima" continuamente.
- Cuando ajuste un volumen demasiado alto, el sonido podrá distorsionarse o no ser normal. Reduzca rápidamente el volumen en este caso.

Nota: Observe as seguintes precauções para evitar avarias aos altifalantes.
- Não alimente continuamente o altifalante com potência de pico.
- Quando o volume estiver muito elevado, o som poderá se distorcer ou se tornar anormal. Reduza o volume imediatamente em caso de tal ocorrência.

Hinweis: Die folgenden Hinweise beachten, um Schäden der Lautsprecher zu verhindern.
- Es kann nicht die gleiche Leistung kontinuierlich als "Spitzenleistung" eingegeben werden.
- Wenn die Lautstärke zu hoch eingestellt wird, kann der Klang verzerrt sein oder unnormal klingen. In diesem Fall sollte die Lautstärke umgehend vermindert werden.

Opmerking: Voorkom beschadiging van de luidspreker en let derhalve op de volgende punten.
- U kunt de luidsprekers niet continue op "piekvermogen" belasten.
- Wanneer het volume te hoog is ingesteld, wordt het geluid vervormd of klinkt het geluid niet normaal. Verlaag in dat geval direkt het volume.

Nota: Per evitare danni ai diffusori, osservate le seguenti precauzioni.
- Non è possibile alimentare continuamente i "correnti di cresta".
- Se il volume è troppo alto, il suono può risultare distorto o anormale. In tat caso, riducete il volume immediatamente.

Примечание: Соблюдайте следующие меры безопасности во избежание повреждения громкоговорителей.
- Запрещается поддерживать постоянное "пиковое напряжение".
- Если установлен слишком высокий уровень громкости, возможно, звук будет воспроизводиться с искажениями. Немедленно уменьшите уровень громкости для устранения этого феномена.

Примітка: Для запобігання пошкодженню акустичних систем додержуйтесь наведених нижче правил.
- Не можна безперервно подавати на вхід сигнал із максимальною потужністю.
- Якщо гучність встановлено на надто високий рівень, звук може виявитись спотвореним або неприроднім. У разі виникнення такого явища швидко зменшить рівень гучності.

注：请仔细浏览以下一些注意事项以免产生扬声器的损坏。
- 请不要持续输入与峰值功率相等的功率。
- 当音量被调至太高，声音可能会失真或者处于非正常状态。如果一旦出现这种现象，请立刻调低音量。

ملحوظة : يرجى ملاحظة التنبيهات التالية لتجنب تلف السماعات.
- لا يمكنك إدخال نفس القدرة مثل ((القدرة القصوى)) بشكل مستمر.
- عند وضع مستوى الصوت على الوضع المرتفع، قد يصدر صوت مشوه أوغير عادي خفض مستوى الصوت في حالة حدوث هذه الظاهرة.

IMPORTANT SAFETY INSTRUCTIONS

⚠CAUTION To avoid the risk of human injury or property damage, be sure to read and observe the following safety cautions.
Have a specialist install and connect the speaker. — Incorrect installation may lead to vehicle accident or malfunction.
Avoid unstable installation. — Make sure that the speaker will not rattle or displace. Otherwise, a displaced speaker may cause injury.
Do not modify the speaker. — Otherwise, smoke or fire may result.
Do not touch the speaker. — The speaker becomes hot after extended operation. Touching it in such a condition may cause burns.
Control listening volume at an optimum level. — If the sound outside the vehicle is inaudible, a traffic accident may result.
In case of abnormality, stop the use and disconnect the speaker. — If operation is continued, smoke or fire may result. Disconnect the speaker and ask servicing.

CONSIGNES DE SÉCURITÉ IMPORTANTES

⚠ATTENTION Pour éviter les risques de blessures ou de dommages matériels, prière de lire les consignes de sécurité suivantes et d'en tenir compte.
Le haut-parleur doit être installé et raccordé par un spécialiste. — S'assurer que le haut-parleur ne vibre pas et ne bouge pas. Un haut-parleur mal fixé peut causer des blessures.
L'installation doit être stable. — Asegúrese de que el altavoz no vibre ni se desplace. De lo contrario, un altavoz que se desplace podrá causar lesiones.
Ne pas modifier le haut-parleur. — Sinon de la fumée ou un incendie pourrait se produire.
Ne pas toucher le haut-parleur. — Le haut-parleur est chaud après une longue période de fonctionnement. Il peut alors causer de brûlures.
Régler le volume à un niveau optimal. — Un accident de la route peut se produire si les sons extérieurs au véhicule ne sont pas audibles.
En cas d'anomalie, cesser d'utiliser le haut-parleur et le débrancher. — Sinon de la fumée ou un incendie peut se produire. Débrancher le haut-parleur et le faire réparer.

INSTRUCCIONES DE SEGURIDAD IMPORTANTES

⚠PRECAUTIÓN Para evitar el riesgo de que se lesionen personas o se dañen propiedades, asegúrese de leer y tomar las precauciones de seguridad siguientes.
Solicite a un especialista que instale y conecte el altavoz. — La instalación incorrecta puede ser la causa de que produzca un accidente del vehículo o un fallo de funcionamiento.
Evite una instalación inestable. — Asegúrese de que el altavoz no vibre ni se desplace. De lo contrario, un altavoz que se desplace podrá causar lesiones.
No modifique el altavoz. — De lo contrario podrá salir humo o producirse un incendio.
No toque el altavoz. — El altavoz se calienta después de funcionar durante mucho tiempo seguido. Tocarlo bajo tales condiciones puede causar quemaduras.
Controle el volumen de audición en un nivel óptimo. — Si el sonido del exterior del vehículo no se puede oír, puede que se produzca un accidente de tráfico.
En el caso de producirse alguna anormalidad, deje de utilizar el altavoz y desconéctelo. — Si se continúa utilizando el altavoz bajo estas condiciones, puede que salga humo o se produzca un incendio. Desconecte el altavoz y solicite reparaciones.

INSTRUÇÕES DE SEGURANÇA IMPORTANTE

⚠PRECAUÇÃO Para evitar o risco de lesões ou danos materiais, certifique-se de que lê e respeita as seguintes precauções de segurança.
Recorra a um técnico especializado para a instalação do altifalante. — Uma instalação incorrecta pode provocar um acidente ou avaria do veículo.
Evite uma instalação instável. — Certifique-se de que o altifalante não faz pequenos ruídos nem se desloca. Caso contrário, a deslocação de um altifalante pode provocar lesões.
Não modifique o altifalante. — Caso contrário, pode ocorrer fumo ou um incêndio.
Não toque no altifalante. — O altifalante fica quente após um longo período de funcionamento. Tocar-lhe nessa altura pode provocar queimaduras.
Ajuste o volume de escuta para o nível ideal. — Se não conseguir escutar o som proveniente do exterior do veículo, pode ocorrer um acidente rodoviário.
Em caso de anomalia, pare de utilizar o altifalante e desligue-o. — Se continuar em funcionamento, pode ocorrer fumo ou um incêndio. Deslique o altifalante e solicite assistência técnica.

WICHTIGE SICHERHEITSINSTRUKTIONEN

⚠ACHTUNG Um die Gefahr von Verletzungen oder Sachschäden zu vermeiden, lesen und beachten Sie immer die folgenden Vorsichtsmaßregeln.
Lassen Sie den Lautsprecher von einem Fachmann einbauen und anschließen. — Falscher Einbau kann zu Unfällen oder Fehlfunktionen führen.
Vermeiden Sie instabilen Einbau. — Stellen Sie sicher, dass der Lautsprecher nicht klappert oder sich verschiebt. Andernfalls kann ein gelockerter Lautsprecher Verletzungen verursachen.
Modifizieren Sie nicht den Lautsprecher. — Andernfalls können Rauch oder Brände verursacht werden.
Berühren Sie nicht den Lautsprecher. — Der Lautsprecher erhitzt sich bei längerem Betrieb. Berührung in diesem Zustand kann Verbrennungen verursachen.
Stellen Sie die Hörlautstärke auf einen optimalen Pegel ein. — Wenn Geräusche von außerhalb des Fahrzeugs nicht gehört werden können, besteht die Gefahr von Verkehrsunfällen.
Wenn anormale Zustände auftreten, beenden Sie die Verwendung und trennen den Lautsprecher ab. — Wenn der Betrieb fortgesetzt wird, können Rauch oder Brände verursacht werden. Trennen Sie den Lautsprecher ab und lassen Sie das System reparieren.

BELANGRIJKE VEILIGHEIDSVOORSCHRIFTEN

⚠LET OP Om letsel en schade te voorkomen, moet u de volgende veiligheidsinstructies en waarschuwingen lezen en opvolgen.
Laat de luidspreker installeren en aansluiten door een bevoegde vakman. — Incorrecte installatie kan leiden tot storingen of zelfs een ongeval met het voertuig.
Zorg voor een voldoende stevige installatie. — Zorg er voor dat de luidspreker niet kan rammelen of los kan komen. Een losse luidspreker kan letsel veroorzaken.
Breng geen veranderingen in de luidspreker aan. — Dit kan namelijk leiden tot rookontwikkeling of brand.
Raak de luidspreker niet aan. — De luidspreker wordt heet wanneer deze langere tijd gebruikt wordt. Als u in een dergelijk geval de luidspreker aanraakt, kunt u brandwonden oplopen.
Stel het volume in op een correct niveau. — Als u geen geluiden van buiten het voertuig meer kunt horen, kunnen er gemakkelijker verkeersongevallen plaatsvinden.
Staak het gebruik onmiddellijk en koppel de luidspreker los wanneer u iets abnormaals constateert. — Voortgezet gebruik kan leiden tot rookontwikkeling of brand. Koppel de luidspreker los en verzoek om reparatie.

NORME IMPORTANTI DE SICUREZZA

⚠ATTENZIONE Per evitare il rischio di ferimenti o danni a proprietà, non mancare di leggere ed osservare le seguenti precauzioni di sicurezza.
Affidare l'installazione ed i collegamenti del diffusore ad uno specialista. — L'installazione scorretta potrebbe causare incidenti o guasti al veicolo.
Evitare le posizioni di installazione poco stabili. — Accertarsi che il diffusore non vibri e non si muova. In caso diverso, muovendosi potrebbe causare ferimenti.
Non modificare il diffusore. — Si potrebbero altrimenti avere fumo o incendi.
Non toccare il diffusore. — Il diffusore si surriscalda con l'uso. Toccandolo in tal caso ci si può ustionare.
Portare il volume di ascolto ad un livello ottimale. — Se i suoni dall'esterno del veicolo non sono udibili, si possono causare incidenti.
In caso di anormalità, smettere di usare il diffusore e scollegarlo. — Se si continua ad usarlo, si possono avere fumo ed incendi. Scollegare il diffusore e chiedere la riparazione dell'apparecchio.

ВАЖНЫЕ ИНСТРУКЦИИ ПО БЕЗОПАСНОСТИ

⚠ВНИМАНИЕ Во избежание риска травмы или ущерба имуществу соблюдайте следующие меры предосторожности.
Громкоговоритель должен быть установлен и подключен специалистом. — Неправильная установка может привести к аварии или сбоям в электрооборудовании автомобиля.
Установка должна быть произведена надежно. — Убедитесь, что громкоговоритель не будет подвержен вибрациям или смещению. Плохо закрепленный громкоговоритель может причинить травму.
Не модифицируйте громкоговоритель. — В противном случае это может привести к задымлению или пожару.
Не прикасайтесь к громкоговорителю. — Громкоговоритель может нагреваться после продолжительного использования. Прикосновение к нему в такой момент может вызвать ожоги.
Установите громкость на оптимальный уровень. — Слишком громкие звуки могут привести к аварии.
При нарушениях работы прекратите использование и отсоедините громкоговоритель. — Использование неисправного громкоговорителя может привести к задымлению или пожару. Отсоедините громкоговоритель и обратитесь в сервисный центр для проведения ремонта.

ВАЖЛИВІ ЗАХОДИ БЕЗПЕКИ

⚠УВАГА Щоб уникнути ризику травми людини або пошкодження майна, не забудьте прочитати та дотримуватися зазначених нижче заходів безпеки.
Встановлення і під'єднання гучномовця має виконуватись фахівцем. — Неправильне встановлення може привести до автомобільної аварії або несправності.
Уникайте нестійкого встановлення. — Переконайтеся у тому, що гучномовець не буде тріскотіти або пересуватися. В іншому випадку, пересунутий гучномовець може привести до травми.
Не модифікуйте гучномовець. — В іншому випадку може виникнути дим або пожежа.
Не торкайтеся до гучномовця. — Під час тривалої роботи гучномовець може нагріватись. Торкання до нього в таких умовах може привести до займання.
Контрольне прослуховування гучності на оптимальному рівні. — Якщо звук зовні автомобіля буде нечутним, це може привести до дорожньо-транспортної пригоди.
У випадку порушення, припиніть експлуатацію та від'єднайте гучномовець. — У випадку продовження експлуатації може виникнути дим або пожежа. Від'єднайте гучномовець та зверніться за обслуговуванням.

重要的安全指示

⚠注意 **为了避免人身伤害或财产损害的危险，请务必阅读并遵守以下安全准则。**
请专职技术人员安装并连接扬声器。 — 不正确的安装可能导致车辆事故或者故障。
避免不稳定的安装。 — 务必保证扬声器不会摇晃或移动。移动的扬声器会造成伤害。
不要改装扬声器。 — 这样会发烟或引起火灾。
不要触碰扬声器。 — 长时间使用后扬声器会发热。此时触碰扬声器会造成烫伤。
将音量控制到适当程度。 — 如果听不到车辆外面的声音，就有可能发生交通事故。
在发生异常时，请停止使用并断开扬声器。 — 如果使用时间过长可能会发烟或引起火灾。此时请断开扬声器并请求维修。

تعليمات السلامة الهامة

⚠ تنبيه **لتجنب خطر الاصابة بجروح أو تلف الممتلكات، تأكد من قراءة وفهم التنبيهات التالية المتعلقة بالسلامة.**
استعن بأخصائي لتركيب وتوصيل مكبر الصوت. – من المحتمل أن يتسبب التركيب الخاطئ لوقوع حادث بالسيارة أو خلل.
تجنب التركيب غير الثابت. – تأكد من عدم اهتزاز مكبر الصوت أو تحركه من مكانه. وإلا، فإنه يمكن لمكبر الصوت غير الثابت أن يسبب جروحا.
لا تقم باجراء أي تغييرات على مكبر الصوت. – وإلا سينتج عن ذلك دخان أو نار.
لا تقم بلمس مكبر الصوت. – يصبح مكبر الصوت ساخنا بعد تشغيله لمدة طويلة. يمكن أن يسبب لمسه في مثل هذه الحالة في الاصابة بحروق.
اضبط مستوى الصوت على المستوى الامثل. – اذا كان الصوت خارج السيارة غير مسموع، فانه من الممكن وقوع حادث مرور.
في حالة وضع غير عادي، توقف عن استخدام مكبر الصوت وقم بفصله. – اذا استمرت عملية التشغيل، من الممكن ان ينتج عنه دخان أو نار. افصل مكبر الصوت واطلب خدمة المساعدة.

Precautions

- Always wear protective eyewear during instllation.
- To prevent noise pick-up, keep the wiring of this unit away from motors, high-voltage leads and other possible noise sources.
- To prevent short-circuit, keep all wiring away from moving parts, sharp edges, cut metal, etc.
- When removing or installing the grille, be careful not to brush the unit with the edge of the grille.
- Do not switch ON power until wiring is completed.

Note : For mounting location, do not select the following places.

■ **Door panel (Fig. 1)**
- When the door window glass is lowered (opened), the unit is damaged.
- When the window crank handle is rotated, it comes into contact with the unit.

■ **Rear deck (Fig. 2)**
- When the unit comes into contact with the boot lid spring (trunk lid spring) or shock absorbers (shock towers).
- When the unit damages the gas tank or fuel hose.
- When the unit comes into contact with the rear window glass, car wall, etc.

Précautions

- Portez toujours de protections oculaires pendant l'installation.
- Afin de supprimer les bruits, placer le câblage de cet appareil loin des moteurs, câbles conducteurs de haute tension et autres sources possibles de bruit.
- Afin d'éviter la création de courts-circuits, éloigner le câblage des pièces mobiles, arêtes vives, métal découpé, etc.
- Faire attention, au cours de la dépose ou pose de la grille, de ne pas toucher l'appareil avec les bords de la grille.
- Ne pas mettre l'appareil en route tant que le câblage n'est pas complètement terminé.

Remarque : Ne pas choisir les emplacements suivants pour effectuer le montage.

■ **Panneaux de porte (Fig. 1)**
- Lorsque le fait d'abaisser la vitre risque d'endommager l'appareil.
- Lorsque le fait de tourner la poignée d'ouverture de la vitre la met en contact avec l'appareil.

■ **Plage arrière (Fig. 2)**
- Lorsque l'appareil vient en contact avec l'amortisseur arrière ou le renfort du pare-choc.
- Lorsque l'appareil risque d'endommager le réservoir à gaz ou la tuyauterie souple de carburant.
- Lorsque l'appareil entre en contact avec la vitre de la lunette arrière, les parois de la voiture, etc.

Precauciones

- Siempre use protección para los ojos durante la instalación.
- Para evitar la captación de ruidos, mantenga el cableado de esta unidad alejado de motores, conductores de alta tensión y otras posibles fuentes de ruido.
- Para evitar cortocircuitos, mantenga todo el cableado alejado de las partes móviles, bordes agudos, metal cortado, etc.
- Cuando extraiga o instale la rejilla, tenga cuidado para no rozar la unidad con el borde de la rejilla.
- No conecte la alimentación hasta después de completar todas las conexiones.

Nota : Como ubicación de montaje, no seleccione ninguno de los lugares siguientes.

■ **Panel de puerta (Figura 1)**
- Donde la unidad pueda estropearse cuando baje (abra) el cristal de la ventanilla de la puerta.
- Donde la manilla de la ventana entre en contacto con la unidad al girarla.

■ **Estantería trasera (Figura 2)**
- Donde la unidad entre en contacto con el muelle de la tapa del compartimiento de equipajes (muelle de la tapa del portamaletas) o con los amortiguadores (torres de amortiguadores).
- Donde la unidad pueda estropear el depósito o la manguera de combustible.
- Donde la unidad entre en contacto con la ventana trasera, paredes del automóvil, etc.

Precauções

- Usar sempre protecção ocular durante a instalação.
- Para evitar a captação de ruídos, mantenha a fiação desta unidade afastada de motores, fios de alta tensão e outras possíveis fontes de ruídos.
- De modo a evitar curtos-circuitos, mantenha toda fiação afastada de peças móveis, bordas afiadas, metais cortantes, etc.
- Na remoção ou instalação da tela, tenha o cuidado de não resvalar a unidade com a borda da tela.
- Não ligue a alimentação (ON) até o término da ligação das fiações.

Nota : Não seleccione os seguintes locais para a montagem.

■ **Painel da porta (Figura 1)**
- Quando o vidro da janela for rebaixado (aberto), a unidade poderá ser avariada.
- Quando a manivela da janela for girada, a mesma poderá entrar em contacto com a unidade.

■ **Painel posterior (Figura 2)**
- Se a unidade entrar em contacto com a mola do compartimento de bagagens (mola da cobertura da bagageira) ou os amortecedores (torres de amortecimento).
- Se a unidade avariar o tanque ou a mangueira de combustível.
- Se a unidade entrar em contacto com o vidro da janela posterior, divisórias do automóvel, etc.

Zur Beachtung

- Tragen Sie während der Installation immer Augenschutz.
- Zur Verhinderung von Störgeräuschen die Kabel dieses Geräts von Motoren, Hochspannungskabeln und anderen möglichen Störquellen fernhalten.
- Zur Verhinderung von Kurzschlüssen die Kabel von beweglichen Teilen, scharfen Kanten usw, fernhalten.
- Beim Aus- und Einbauen des Grills darauf achten, daß die Membran nicht mit der Kante des Grills beschädigt wird.
- Die Spannungsversorgung erst einschalten, wenn alle Anschlüsse durchgeführt sind.

Hinweis : Die folgenden Stellen sollten nicht für den Einbau gewählt werden.

■ **Türverkleidung (Abb. 1)**
- Stellen, wo das Gerät durch Öffnen (Senken) der Fenster beschädigt werden kann.
- Stellen, wo beim Öffnen der Fenster die Kurbel in Kontakt mit dem Gerät kommt.

■ **Hutablage (Abb. 2)**
- Stellen, wo das Gerät mit den Federn oder Dämpfern des Kofferraumdeckels in Kontakt kommt.
- Stellen, wo das Gerät den Kraftstofftank oder die Benzinleitungen beschädigen kann.
- Stellen, wo das Gerät mit dem Rückfenster, der Karosserie usw. in Kontakt kommt.

Voorzorgsmaatregelen

- Draag altijd een beschermende bril tijdens de installatie.
- Voorkom interferentie en houd de draden van de luidsprekers uit de buurt van de motor, spanningsdraden en andere bronnen die mogelijk ruis of interferentie zouden kunnen veroorzaken.
- Voorkom kortsluiting en houd de draden uit de buurt van bewegende onderdelen, scherpe randen, etc.
- Let bij het verwijderen of plaatsen van de rooster op, dat u de luidsprekers niet met de rand van de rooster beschadigt.
- Schakel de spanning pas aan (ON) nadat alle aansluitingen zijn gemaakt.

Opmerking : Installeer de luidsprekers niet op de volgende plaatsen.

■ **Portierpanelen (Afb. 1)**
- Op plaatsen waar de luidsprekers mogelijk worden beschadigd wanneer het raam wordt geopend (het raam "zakt" omlaag).
- Op plaatsen waar de luidsprekers mogelijk worden beschadigd door het draaien van de raamhendel voor het openen en sluiten van het raam.

■ **Hoedeplank (Afb. 2)**
- Op plaatsen waar de luidsprekers in kontakt komen met de veer van de kofferdeksel of schokdempers.
- Op plaatsen waar de luidsprekers mogelijk de benzinetank of -slang kan beschadigen.
- Op plaatsen waar de luidsprekers in kontakt komen met het glas van het achterruit, of andere onderdelen van de auto.

Precauzioni

- Durante l'installazione portate sempre gli occhiali di protezione.
- Per evitare l'intercettazione di rumori, tenere i fili di questo apparecchio lontani da motori, fili ad alta tensione ed altre possibili sorgenti di rumori.
- Per prevenire corti circuiti, tenere i fili di collegamento lontani da parti mobili, spigoli, parti di metallo taglienti, ecc.
- Quando si monta o smonta la griglia, fare attenzione a non rovinare l'unità con gli spigoli della griglia.
- Non accendere l'apparecchio fino a quando tutti i collegamenti siano terminati.

Nota : Non installare l'apparecchio nei punti seguenti.

■ **Pannelli delle portiere (Fig. 1)**
- Se abbassando il finestrino, l'apparecchio viene danneggiato.
- Se facendo girare la leva del finestrino, essa urta contro l'apparecchio.

■ **Dietro i sedili posteriori (Fig. 2)**
- Se l'apparecchio viene in contatto con le molle del cofano o con gli ammortizzatori.
- Se l'apparecchio danneggia il serbatoio della benzina o il tubo del carburante.
- Se l'apparecchio viene in contatto con il vetro del finestrino posteriore, con le pareti dell'auto, ecc.

Мерами предосторожности

- Во время установки, следует постоянно надевать защитные очки.
- Во избежание появления шумов, провода данного устройства должны находиться вдали от моторов, высоковольтных проводов и других возможных источников шума.
- Во избежание короткого замыкания, все провода должны находиться вдали от передвигающихся частей, острых кромок, обрезанных металлических частей и т.д.
- Во время извлечения или установки защитной сетки, соблюдайте предосторожность, чтобы не задеть устройство кромкой защитной сетки.
- Не ВКЛЮЧАЙТЕ питание, пока не завершен монтаж проводов.

Примечание: Не следует выбирать следующие места для установки.

■ **Дверная панель (Рис. 1)**
- Когда данное устройство может повредиться при снижении (открывании) окна двери.
- Когда, при вращении изогнутой ручки окна, она может задевать устройство.

■ **Задняя полка (Рис. 2)**
- Когда устройство может соприкасаться с пружиной крышки багажника или амортизаторами.
- Когда устройство может повредить бензобак или топливный шланг.
- Когда устройство может соприкасаться со стеклом заднего окна, стенкой машины и т.д.

Запобіжні засоби

- Під час установлення, слід постійно надівати захисні окуляри.
- Щоб уникнути появи шумів, дроти даного пристрою повинні знаходитися далеко від моторів, високонапругових проводів та інших можливих джерел шуму.
- Щоб уникнути короткого замикання, всі дроти повинні знаходитися далеко від частин, що пересуваються, гострих кромок, обрізаних металевих частин та ін.
- Під час витягання або встановлення захисної сітки, будьте обережні, щоб не зачепити пристрій кромкою захисної сітки.
- Не ВКЛЮЧАЙТЕ живлення, поки не буде завершений монтаж проводів.

Примітка: Не слід вибирати для встановлення зазначені нижче місця.

■ **Дверна панель (Рис. 1)**
- Коли даний пристрій може пошкодитися при опусканні (відкритті) вікна дверей.
- Коли, при обертанні зігнутої ручки вікна, вона може зачіпати пристрій.

■ **Задня полиця (Рис. 2)**
- Коли пристрій може стикатися з пружиною кришки багажника або амортизаторами.
- Коли пристрій може пошкодити бензобак або паливний шланг.
- Коли пристрій може стикатися зі склом заднього вікна, стінкою машини та ін.

注意事项

- 在安装时一定要戴上防护眼镜。
- 为了防止噪音侵入，本机的布线要避开电机，高压电线或其他可能的噪音源。
- 为了防止短路，所有布线要远离运动部件，尖锐的边缘以及金属剪切面。
- 当取出或安装格栅时，不要让格栅的边缘摩擦本机。
- 在布线完成之前，不要开启电源。

注：安装时要避免以下地点。

■ **门面板（图 1）**
- 当车窗玻璃下降（打开）时，本机会被损坏。
- 当车窗手柄转动时会与本机冲突。

■ **后方甲板（图 2）**
- 当本机与尾箱盖弹簧（行李箱盖弹簧）或减震器（减震塔）有抵触时。
- 当本机损坏油箱或输油管时。
- 当本机与后窗玻璃车身等有抵触时。

اجراءات وقائية

- البس دائما النظارات الواقية اثناء العمل
- لتفادي الضجيج احفظ شبكة توصيلة الاسلاك بعيدا عن المولدات، والموصلات عالية الجهد الكهربائي وغيرها من مصادر الضجيج المحتملة.
- لمنع حدوث الدوائر الكهربية القصيرة احفظ شبكة التوصيلات بعيد عن الاجزاء المتحركة، الاطراف الحادة، المعادن المقطوعة...الخ.
- عند تركيب او فصل ماكينة الشواء احذر تنظيف الوحدة بطرف المشواة.
- لا تشغل الطاقة حتى اتمام شبكة التوصيل.

ملحوظة: لتحديد وضعية الرفع لا تقم باختيار الاماكن التالية

■ **لوح الباب (الرسم ١)**
- عند خفض شباك الباب الزجاجي (أي فتحة) تصاب الوحدة بالخلل.
- عند لف مقبض ذراع الشباك سيلامس الوحدة.

■ **القالب الخلفي (الرسم٢)**
- عند تلامس الوحدة مع غلاف القاعدة المرن (غلاف الخرطوم المرن) او ساحب الصدمات.
- عندما تصيب الوحدة خزان الغاز او خرطوم الوقود بالخلل.
- عندما تلامس الوحدة زجاج الشباك الخلفي، جدار السيارة...الخ.

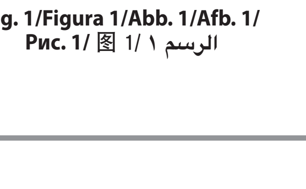

Fig. 1/Figura 1/Abb. 1/Afb. 1/ Рис. 1/ 图 1/ الرسم ١

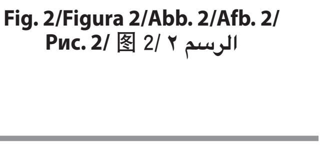

Fig. 2/Figura 2/Abb. 2/Afb. 2/ Рис. 2/ 图 2/ الرسم ٢

Information on Disposal of Old Electrical and Electronic Equipment (applicable for countries that have adopted separate waste collection systems)
Products with the symbol (crossed-out wheeled bin) cannot be disposed as household waste. Old electrical and electronic equipment should be recycled at a facility capable of handling these items and their waste byproducts. Contact your local authority for details in locating a recycle facility nearest to you. Proper recycling and waste disposal will help conserve resources whilst preventing detrimental effects on our health and the environment.

Information sur l'élimination des anciens équipements électriques et électroniques (applicable dans les pays qui ont adopté des systèmes de collecte sélective)
Los productos con el símbolo de un contenedor con ruedas tachado no podrán ser desechados como residuos domésticos. Los equipos eléctricos y electrónicos al final de la vida útil, deberán ser reciclados en instalaciones que puedan dar el tratamiento adecuado a estos productos y a sus subproductos residuales correspondientes. Póngase en contacto con su administración local para obtener información sobre el punto de recogida más cercano. Un tratamiento correcto del reciclaje y la eliminación de residuos ayuda a conservar los recursos y evita al mismo tiempo efectos perjudiciales en la salud y el medio ambiente.

Información acerca de la eliminación de equipos eléctricos y electrónicos al final de la vida útil (aplicable a los países que hayan adoptado sistemas independientes de recogida de residuos)
Los productos con el símbolo de un contenedor con ruedas tachado no podrán ser desechados como residuos domésticos. Los equipos eléctricos y electrónicos al final de la vida útil, deberán ser reciclados en instalaciones que puedan dar el tratamiento adecuado a estos productos y a sus subproductos residuales correspondientes. Póngase en contacto con su administración local para obtener información sobre el punto de recogida más cercano. Un tratamiento correcto del reciclaje y la eliminación de residuos ayuda a conservar los recursos y evita al mismo tiempo efectos perjudiciales en la salud y el medio ambiente.

Informação sobre a forma de deitar fora Equipamento Eléctrico ou Electrónico Velho (aplicável nos países que adoptaram sistemas de recolha de lixos separados)
Produtos com o símbolo (caixote do lixo com um X) não podem ser deitados fora junto com o lixo doméstico. Equipamentos eléctricos ou electrónicos velhos deverão ser reciclados num local capaz de o fazer bem assim como os seus subprodutos. Contacte as autoridades locais para se informar de um local de reciclagem próximo de si. Reciclagem e tratamento de lixo correctos ajudam a poupar recursos e previnem efeitos prejudiciais na nossa saúde e no ambiente.

Entsorgung von gebrauchten elektrischen und elektronischen Geräten (gäller länder som har separata sopsorteringsystem)
Das Symbol (durchgestrichene Mülltonne) auf dem Produkt oder seiner Verpackung weist darauf hin, dass dieses Produkt nicht als normaler Haushaltsabfall behandelt werden darf, sondern an einer Annahmestelle für das Recycling von elektrischen und elektronischen Geräten abgegeben werden muss. Durch Ihren Beitrag zur korrekten Entsorgung dieses Produktes schützen Sie die Umwelt und die Gesundheit Ihrer Mitmenschen. Unsachgemässe oder falsche Entsorgung gefährden Umwelt und Gesundheit. Weitere Informationen über das Recycling dieses Produktes erhalten Sie von Ihrer Gemeinde oder den kommunalen Entsorgungsbetrieben.

Informatie over het weggooien van elektrische en elektronische apparatuur (van toepassing voor landen met gescheiden afvalinzamelingssystemen)
Dit symbool geeft aan dat gebruikte elektrische en elektronische producten niet bij het normale huishoudelijke afval mogen. Lever deze producten in bij de aangewezen inzamelingspunten, waar ze gratis worden geaccepteerd en op de juiste manier worden verwerkt, teruggewonnen en hergebruikt. Voor inleveradressen zie www.nvmp.nl, www.ictmilieu.nl, www.stibat.nl. Wanneer u dit product op de juiste manier als afval inlevert, spaart u waardevolle hulpbronnen en voorkomt u potentiële negatieve gevolgen voor de volksgezondheid en het milieu, die anders kunnen ontstaan door een onjuiste verwerking van afval.

Informazioni sullo smaltimento delle vecchie apparecchiature elettriche ed elettroniche (valido per i paesi che hanno adottato sistemi di raccolta separata)
I prodotti recanti il simbolo di un contenitore di spazzatura su ruote barrato non possono essere smaltiti insieme ai normali rifiuti di casa. I vecchi prodotti elettrici ed elettronici devono essere riciclati presso una apposita struttura in grado di trattare questi prodotti e di smaltirne i loro componenti. Per conoscere dove e come recapitare tali prodotti nel luogo a voi più vicino, contattare l'apposito ufficio comunale. Un appropriato riciclo e smaltimento aiuta a conservare la natura e a prevenire effetti nocivi alla salute e all'ambiente.

מידע בדבר השלכה לאשפה של ציוד חשמלי ואלקטרוני ישן
(רלוונטי למדינות שמשתמשות במערכת איסוף אשפה מופרדת).
לא ניתן להשליך מוצרים עם הסימן (פח אשפה עם X עליו) כאשפה ביתית רגילה. יש למחזר ציוד חשמלי ואלקטרוני ישן במתקן המסוגל לטפל בפריטים כאלה ובתוצרי הלוואי שלהם. צרו קשר עם הרשות המקומית לקבלת פרטים אודות מתקן המיחזור הקרוב אליכם. מיחזור והשלכה לאשפה נאותים יעזרו לשמר משאבים ולמנוע השפעות שליליות על בריאותנו ועל הסביבה.

For Turkey
Bu ürün 28300 sayılı Resmi Gazete'de yayımlanan Atik Elektrikli ve Elektronik Eşyalarin Kontrolü Yönetmeliğe uygun olarak üretilmiştir.
Eski Elektrik ve Elektronik Ekipmanların İmha Edilmesi Hakkında Bilgi (ayrı atık toplama sistemlerini kullanan ülkeleri için uygulanabilir)
Sembollü (üzerinde çarpı işareti olan çöp kutusu) ürünler ev atıkları olarak atılamaz.
Eski elektrik ve elektronik ekipmanlar, bu ürünleri ve ürün atıklarını geri dönüştürebilecek bir tesiste değerlendirilmelidir. Yaşadığınız bölgeye en yakın geri dönüşüm tesisinin yerini öğrenmek için yerel makamlara müracaat edin. Uygun geri dönüşüm ve atık imha yöntemi sağlığımız ve çevremiz üzerindeki zararlı etkileri önlerken kaynakların korunmasına da yardımcı olacaktır.

Declaration of Conformity with regard to the RoHS Directive 2011/65/EU

Manufacturer:
JVC KENWOOD Corporation
3-12, Moriya-cho, Kanagawa-ku, Yokohama-shi, Kanagawa, 221-0022, JAPAN
EU Representative:
JVCKENWOOD NEDERLAND B.V.
Amsterdamseweg 37, 1422 AC UITHOORN, The Netherlands

Информация о продукции

Производитель: ДжейВиСи Кенвуд Корпорейшн 3-12, Морийячо, Канагава-ку, Йокохама-ши, Канагава 221-0022, Япония

Автомобильная Акустическая Система	
Модель: KFC-P710PS / KFC-PS704P / KFC-P510PS / KFC-PS504P	
Завод-изготовитель	ФОРМОСА ПРОСОНИК ИНДАСТРИЗ БЕРХАД №2, Джалан 1, Бандар Султан Сулейман, Тайваниз Индастриал Парк, 42000 Порт Кланг, Селангор Дарул Эхсан, Малайзия

Декларація про Відповідність Вимогам Технічного Регламенту Обмеження Використання деяких Небезпечних Речовин в електричному та електронному обладнанні (затвердженого Постановою №1057 Кабінету Міністрів України)

Виріб відповідає вимогам Технічного Регламенту Обмеження Використання деяких Небезпечних Речовин в електричному та електронному обладнанні (ТР ОВНР).

Вміст небезпечних речовин у випадках, не обумовлених в Додатку №2 ТР ОВНР:
1. свинець(Pb) – не перевищує 0.1 % ваги речовини або в концентрації до 1000 частин на мільйон;
2. кадмій (Cd)– не перевищує 0.01 % ваги речовини або в концентрації до 100 частин на мільйон;
3. ртуть(Hg) – не перевищує 0.1 % ваги речовини або в концентрації до 1000 частин на мільйон;
4. шестивалентний хром (Cr6+) – не перевищує 0.1 % ваги речовини або в концентрації до 1000 частин на мільйон;
5. полібромбіфеноли (PBB) – не перевищує 0.1% ваги речовини або в концентрації до 1000 частин на мільйон;
6. полібромдефенілові ефіри (PBDE) – не перевищує 0.1 % ваги речовини або в концентрації до 1000 частин на мільйон.

产品中有害物质的名称及含量

部件名称	有害物质					
	铅 (Pb)	汞 (Hg)	镉 (Cd)	六价铬 (Cr(VI))	多溴联苯 (PBB)	多溴二苯醚(PBDE)
扬声器	×	○	○	×	○	○
其他（附件）	×	○	○	×	○	○

本表格依据 SJ/T 11364 的规定编制。
○：表示该有害物质在该部件所有均质材料中的含量均在 GB/T26572 规定的限量要求以下。
×：表示该有害物质至少在该部件的某一均质材料中的含量超出 GB/T26572 规定的限量要求。

环保使用期限
- 此图标表示了中国《电子信息产品污染控制管理办法》规定的环保使用期限。
只要用户在使用本产品时遵守注意事项中的各项规定，从制造日期开始到此图标标出的期限为止（环保使用期限）既不会污染环境也不会产生对人体有害的物质。
- 附件和消耗性零件的环保使用期限如下所示：
（不同产品中包含的附件和消耗性零件也不相同。）
电缆类、遥控器、麦克风、天线、蓝牙适配器：10 年

Installation
1. Select the mounting position, referring to “Precautions”.
2. Place the supplied template on the door panel or the rear deck and mark the hole positions.
3. Cut off a large hole and make screw holes.
4. Install the unit as shown in Fig. 3, Fig. 4.

Installation
1. Déterminer la position de montage en se référant aux instructions intitulées “Précautions”.
2. Placer la gabarit fourni sur la plage arrière et repérer la position des trous de montage.
3. Découper un trou de grande dimension et percer trous pour les vis.
4. Installer l’appareil de la manière indiquée à la Fig. 3, Fig. 4.

Instalación
1. Seleccione la posición de montaje consultando “Precauciones”.
2. Ponga la plantilla suministrada en el panel de la puerta o en la estantería trasera y marque las posiciones de los agujeros.
3. Haga un agujero grande y agujeros para los tornillos.
4. Instale la unidad como se muestra en las figuras 3 y 4.

Instalação
1. Seleccione a posição de montagem, consultando “Precauções”.
2. Coloque o gabarito fornecido no painel da porta ou no painel posterior e marque as posições dos orifícios.
3. Recorte um grande orifício e perfure os orifícios dos parafusos.
4. Instale a unidade conforme mostram Fig. 3 e Fig. 4.

Einbau
1. Die Einbauposition unter Beachtung von „Zur Beachtung“ bestimmen.
2. Die mitgelieferte Schablone auf die Hutablage legen und die Positionen für die Löcher markieren.
3. Eine große Öffnung schneiden und Schraubenlöcher bohren.
4. Das Gerät einbauen, wie in Abb. 3, Abb. 4 dargestellt.

Installatie
1. Kies een geschikte plaats. Zie het gedeelte “Voorzorgsmaatregelen”.
2. Plaats het bijgeleverde malplaatje op het portierpaneel of de hoedeplank en markeer de gaten.
3. Snijd een opening en maak schroefgaten.
4. Installeer de luidsprekers zoals in Afb. 3 en 4 aangegeven.

Installazione
1. Scegliere la posizione di montaggio facendo riferimento alla sezione “Precauzioni”.
2. Disporre la mascherina in dotazione sulla superficie di montaggio e marcare la posizione dei fori.
3. Tagliare il foro centrale ed i fori laterali per le viti.
4. Installare l’apparecchio come illustrato in Fig. 3 e Fig. 4.

Установка
1. Выберите место установки в соответствии с «Мерами предосторожности».
2. Установите поставляемый шаблон на дверной панели или задней полке и отметьте расположение отверстий.
3. Вырежьте большое отверстие и проделайте отверстия для винтов.
4. Установите устройство как показано на Рис. 3, Рис. 4.

Установка
1. Виберіть місце установки відповідно до «Запобіжні засоби».
2. Встановіть шаблон, що постачається, на дверній панелі або задній полиці і позначте розташування отворів.
3. Виріжте великий отвір і зробіть отвори для гвинтів.
4. Встановіть пристрій як показано на Рис. 3, Рис. 4.

安装说明
1. 选择安装地点，请参考“注意事项”。
2. 将附带的模板放置在门的面板或后面板上，并标好孔的位置。
3. 剪开一个大孔并做成螺纹孔。
4. 按图 3 和图 4 所示，安装本机。

التركيب
١. اختر موقع الرفع مستعينا بفقرة "اجراءات وقائية".
٢. ضع القالب المرفق على لوح الباب او القالب الخلفي وضع علامة على مواقع الفتحات.
٣. الغي الفتحة الكبيرة واصنع ثقوب براغي.
٤. ركب الوحدة كما هو موضح في الرسم ٣ والرسم ٤.

■ Woofer / Graves / Altavoz de graves / Altifalante de graves / Tieftöner / Woofer / Woofer / НЧ-динамик / НЧ-динамік / 低音扬声器 / ووفر

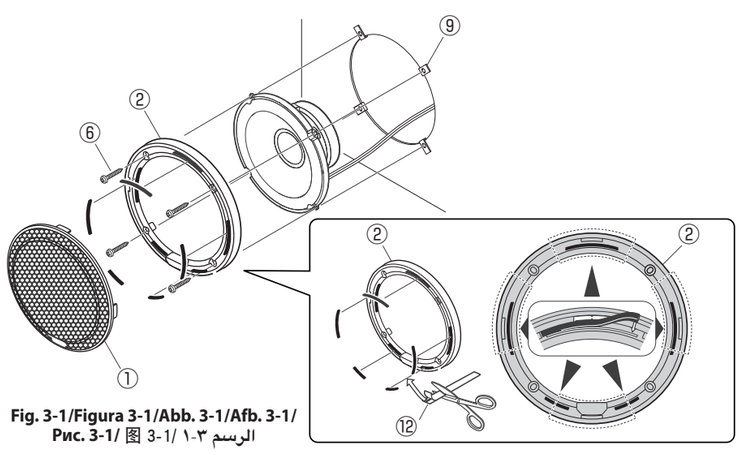

Fig. 3-1/Figura 3-1/Abb. 3-1/Afb. 3-1/ Рис. 3-1/ 图 3-1/ الرسم ٣-١

For GM vehicles
Pour véhicules GM
Para vehículos GM
Para veículos GM
Für GM-Fahrzeuge
Voor GM-voertuigen
Per veicoli GM
Для автомобилей GM
Для автомобілів GM
用于 GM 车
لسيارات جنرال موتورز

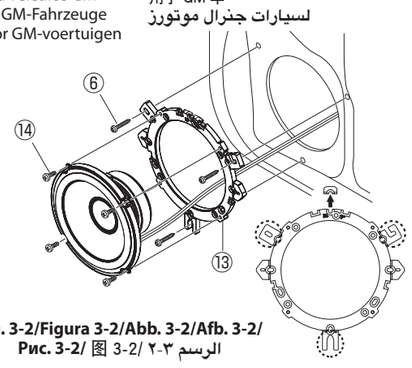

Fig. 3-2/Figura 3-2/Abb. 3-2/Afb. 3-2/ Рис. 3-2/ 图 3-2/ الرسم ٣-٢

For HONDA and other manufacturer vehicles
Pour véhicules HONDA et d’autres fabricants
Para vehículos HONDA y de otros fabricantes
Para veículos HONDA e outros fabricantes
Für Fahrzeuge von HONDA und anderen Herstellern
Voor voertuigen van HONDA en andere fabrikanten
Per veicoli HONDA e di altre case automobilistiche
Для автомобилей HONDA и других производителей
Для автомобілів HONDA і інших виробників
用于 HONDA 和其他厂家的车
لسيارات هوندا وصنّاع آخرين

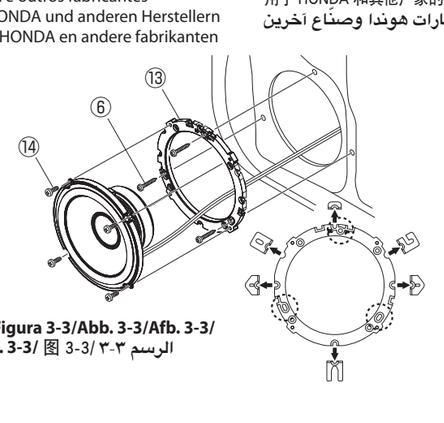

Fig. 3-3/Figura 3-3/Abb. 3-3/Afb. 3-3/ Рис. 3-3/ 图 3-3/ الرسم ٣-٣

■ Tweeter / Aigus / Altavoz de agudos / Altifalante de agudos / Hochtöner / Tweeter / Tweeter / ВЧ-динамик / ВЧ-динамік / 高音扬声器 / تويتر

Flush mounting / Montage encastré / Montaje nivelado / Montagem plana / bündige Montage / Verzonken installatie / Montaggio a livello / Скрытый монтаж / Прихований монтаж / 嵌入安装 / وضعية الرفع المباشر

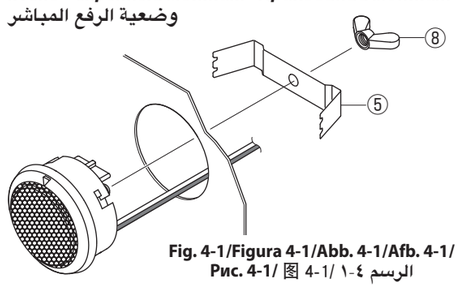

Fig. 4-1/Figura 4-1/Abb. 4-1/Afb. 4-1/ Рис. 4-1/ 图 4-1/ الرسم ٤-١

Changing the direction of tweeter
Modification de l'orientation du haut-parleur d'aigus
Cambio de dirección del altavoz de agudos
Alteração do direccionamento do Altifalante de agudos
Ändern der Richtung des Hochtöners
Veranderen van de richting van de tweeter
Cambio della direzione del tweeter
Изменение направления ВЧ-динамика
Зміна напряму ВЧ-динаміка
改变高音扬声器的方向
تغيير اتجاه التويتر

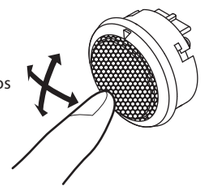

Fig. 4-2/Figura 4-2/Abb. 4-2/Afb. 4-2/ Рис. 4-2/ 图 4-2/ الرسم ٤-٢

How to remove
Comment retirer
Cómo extraer
Como remover
Entferren
Verwijderen van
Come togliere
Отсоединение
Від'єднання
取下方法
كيفية النزع

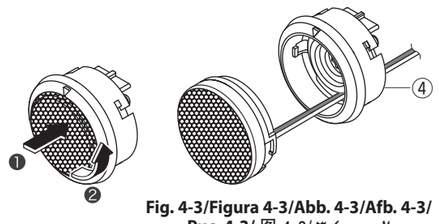

Fig. 4-3/Figura 4-3/Abb. 4-3/Afb. 4-3/ Рис. 4-3/ 图 4-3/ الرسم ٤-٣

How to install
Comment installer
Modo de instalación
Como instalar
Einbau
Installeren
Come installare
Установка
Установлення
安装方法
كيفية التركيب

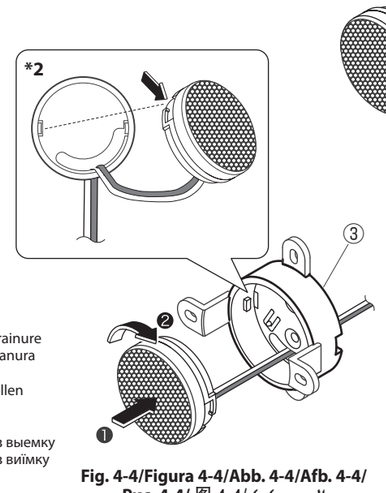

***2**
Set to the groove
Emboîter dans la rainure
Colocación en la ranura
Ajuste na ranhura
Auf die Nut einstellen
Pas in de groef
Inserire nella cava
Вставляйте через выемку
置于槽中
الضبط الى الأخدود

Fig. 4-4/Figura 4-4/Abb. 4-4/Afb. 4-4/ Рис. 4-4/ 图 4-4/ الرسم ٤-٤

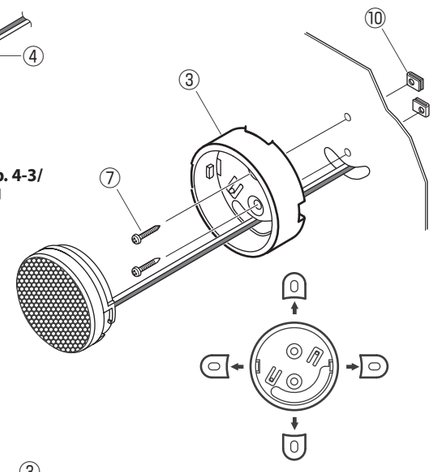

Fig. 4-5/Figura 4-5/Abb. 4-5/Afb. 4-5/ Рис. 4-5/ 图 4-5/ الرسم ٤-٥

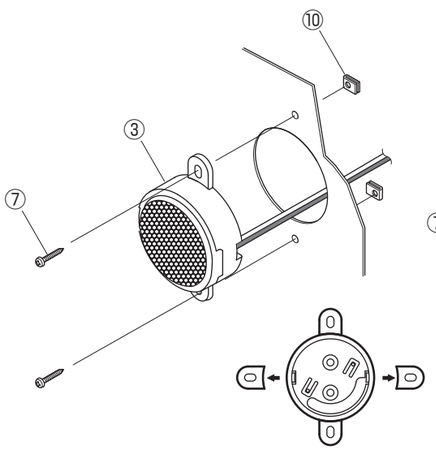

Fig. 4-6/Figura 4-6/Abb. 4-6/Afb. 4-6/ Рис. 4-6/ 图 4-6/ الرسم ٤-٦

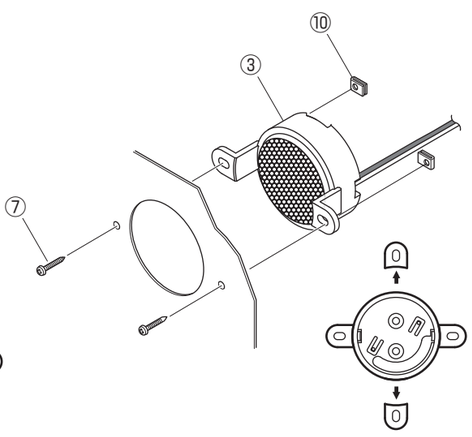

Fig. 4-7/Figura 4-7/Abb. 4-7/Afb. 4-7/ Рис. 4-7/ 图 4-7/ الرسم ٤-٧

Note: For removing and installing the Tweeter, see Fig. 4-3 and 4-4.
Remarque: Pour retirer et installer le haut-parleur d'aigus, voir Fig. 4-3 et 4-4.
Nota: Para desinstalar e instalar el altavoz de agudos, vea las figuras 4-3 y 4-4.
Nota: Para a remoção e a instalação do altifalante de agudos, veja Fig. 4-3 e 4-4.
Hinweis: Zum Ausbauen und Einbauen des Hochtöners siehe Abb. 4-3 und 4-4.
Opmerking: Zie Afb. 4-3 en 4-4 voor het verwijderen en installeren van de tweeter.
Nota: Per rimuovere ed installare il Tweeter, vedere Fig. 4-3 e 4-4.
Примечание: По отсоединению и установке ВЧ-динамика, смотрите Рис. 4-3 и 4-4.
Примітка: По від'єднанню і установці ВЧ-динаміка, дивіться Рис. 4-3 і 4-4.
注：去除或安装高音扬声器时，请参考图4-3和4-4。
ملحوظة : لنزع وتركيب التويتر، راجع الرسم ٤-٣ و ٤-٤.

For Factory or OEM fit / Pour le matériel usine ou d’origine / Para el ajuste de fábrica u OEM / Para encaixes de fábrica ou de terceiros / Für Werks- oder OEM-Anpassung / Voor een af fabriek of OEM gemonteerd model / Per uso fabbrica o OEM / Заводская подгонка / Заводське приладжування / 用于工厂或 OEM 装配 / **OEM** لملائمة تهيئة المصنع أو تهيئة

System connections
With this unit, the speaker cords are not supplied. Obtain the audio speaker cords with the required length. To connect the speaker cords to the unit, terminate the wires with female spade connectors.
12-22 AWG speaker wire is recommended.

Note: When using the speaker as a Three-way speaker combined with a sub woofer connect nonpolar capacitors in series (with voltage resistance greater than 63V and capacitance less than 270μF) as H.P.F.

Connexions du système
Avec cet appareil, les câbles des enceintes ne sont pas fournis. Se procurer des câbles d’enceinte de la longueur requise. Pour connecter les câbles à l’appareil, les équiper à leur extremité d’une prise femelle à cosse.
Conducteur d'enceinte de calibre 12-22 AWG recommandé.

Remarque: Lorsque les enceintes sont utilisées comme haut-parleurs 3-voies en combinaison avec un haut-parleur d’extrême grave, raccorder des condensateurs non polarisés en série (tenue en tension supérieure 63V, moins de 270μF) comme H.P.F.

Conexiones del sistema
Con esta unidad no se suministran los cables de los altavoces. Obtenga los cables de altavoces de la longitud necesaria. Para conectar los cables de altavoces a la unidad, ponga antes conectores de horquilla hembra en los conductores.
Se recomienda utilizar el cable de altavoz 12-22 AWG.

Nota: Cuando utilice el altavoz como un altavoz de tres vías combinado con un altavoz de subgraves, conecte los capacitores no polares en serie (con una resistencia de tensión superior a 63 V y una capacitancia inferior a 270 μF) como H.P.F.

Ligações do sistema
Os fios de altifalantes não são fornecidos com esta unidade. Obtenha fios de audio com o comprimento requerido. Para ligar os fios de audio à unidade, acople os fios com conectores colector fêmea.
Recomenda-se o fio de altifalante 12-22 AWG.

Nota: Na utilização do altifalante como um altifalante de 3 vias, combinado com um conector de capacitores não polares em série de altifalante de graves (com resistência de tensão superior a 63V e capacitância inferior a de 270μF) como H.P.F.

Systemanschlüsse
Die Lautsprecherkabel werden nicht mitgeliefert und müssen in der erforderlichen Länge selbst besorgt werden. Zum Anschließen der Lautsprecherkabel a das Gerät müssen die Kabel mit weiblichen Kabelschun-Steckern versehen werden.
Draht der mit einer Dicke entsprechend 12-22 AWG wird empfohlen.

Hinweis: Wenn der Lautsprecher als mit einem Subwoofer kombinierten Dreiwege-Lautsprecher verwendet wird, sind nichtpolarisierte Kondensatoren in Reihe zu schalten, die dann als H.P.F. dienen (Spannungswiderstand ist größer als 63V und niedriger als 270μF).

Systemaansluitingen
Luidsprekersnoeren zijn niet bij deze luidsprekers geleverd. Schaf audio-luidsprekersnoeren van de benodigde lengte aan. Voor het aansluitingen van de luidsprekersnoeren met een toeste! gebruikt u vrouwelijke stekkers.
Wij bevelen gebruik van 12-22 AWG luidsprekerdraad aan.

Opmerking: Bij gebruik van de luidspreker als een drieweg luidspreker in kombinatie met een subwoofer moet u niet-polaire zekeringen in serie aansluiten (voltage weerstand hoger dan 63V en minder dan 270μF) als H.P.F.

Collegamenti
I cavi peri diffusori non sono forniti di serie. Procurarsi dei fili di lunghezza adeguata. Per collegare i cavi peri diffusori all’apparecchio, munirsi di connettori a spada femmina.
Si raccomanda il filo per diffusori di dimensioni 12-22 AWG.

Nota: Se si usa il diffusore come diffusore a tre vie in combinazione con un subwoofer, collegare dei condensatori non polari in serie con (resistenza a voltaggi superiori ai 63 V e capacità da meno di 270 μF) come H.P.F.

Подсоединение системы
Провода громкоговорителей к данному аппарату не прилагаются. Приобретите аудиопровода громкоговорителей требуемой длины. Для подключения проводов громкоговорителей к данному аппарату, завершите провода обхватывающими лепестковыми соединителями.
Рекомендуется использовать провод громкоговорителя 12-22 AWG.

Примечание: При использовании громкоговорителя в качестве трехполосного громкоговорителя в комбинации с сабвуфером, подключайте неполярные конденсаторы в последовательности (с сопротивлением напряжения более 63 В и емкостью конденсатора менее 270μF) как фильтр высоких частот.

Підключення системи
Дроти гучномовців для даного апарату не додаються. Придбайте аудіодроти гучномовців необхідної довжини. Для підключення проводів гучномовців до даного апарату, завершіть дроти пелюстковими обхоплюючими з'єднувачами.
Рекомендується використовувати дріт гучномовця 12-22 AWG.

Примітка: При використанні гучномовця в якості трьохсмугового гучномовця в комбінації з сабвуфером, підключайте неполярні конденсатори в послідовності (з опором напруги більше 63 В і ємністю конденсатора менш 270μF) як фільтр високих частот.

系统连接
本机不附带扬声器导线。请自行准备必要长度的扬声器音频导线。连接导线到本机时，请使用带内孔的扁接线头将导线捆扎在一起。
建议使用 12-22 AWG 导线。

注：当使用该扬声器作为 3 路扬声器与超低音扬声器相结合，串接无极电容器（电阻电压大于 63V，电容小于 270 μF）作为 H.P.F.

توصيل النظام
أسلاك السماعة غير مرفقة مع هذه الوحدة. قم بالحصول على أسلاك السماعة بالطول المطلوب. لتوصيل أسلاك السماعة بالوحدة، قم بإنهاء أطراف الأسلاك بموصلات معولبة أنثوية.
يوصى بسلك مكبرة معيار AWG 12-22.

ملاحظة: عند استعمال المكبرة كسماعة ثلاثية القنوات مدمجة بووفر فرعي موصول بمكثف لا قطبي على التوالي (بمقاومة فولطية أكثر من ٣٦ فولط وسعة كهربائية أقل من ٢٧٠ ميللي فولط) مثل H.P.F.

■ Example / Example / Ejemplo / Exemplo / Beispiel / Voorbeeld / Esempio / Пример / Приклад / 例 / مثال

Note: Be sure to use the supplied Passive crossover network.
Remarque: Il est indispensable d’utiliser le Réseau séparateur passif.
Nota: Asegúrese de utilizar el filtro separador pasivo incluido.
Nota: Assegure-se de utilizar a rede de separação passiva fornecida.
Hinweis: Unbedingt die mitgelieferte Passive Frequenzweiche.
Opmerking: Gebruik het bijgeleverde Passief scheidingsfilter-netwerk.
Nota: Accertarsi di utilizzare il filtro crossover passivo.
Примечание: Обязательно используйте поставляемый пассивный разделительный фильтр.
Примітка: Обов'язково використовуйте пасивний розділовий фільтр, що постачається.
注：请务必使用附带的被动分频网络。
ملحوظة : تأكد من استعمال شبكة خطوط التحويل المجهولة.

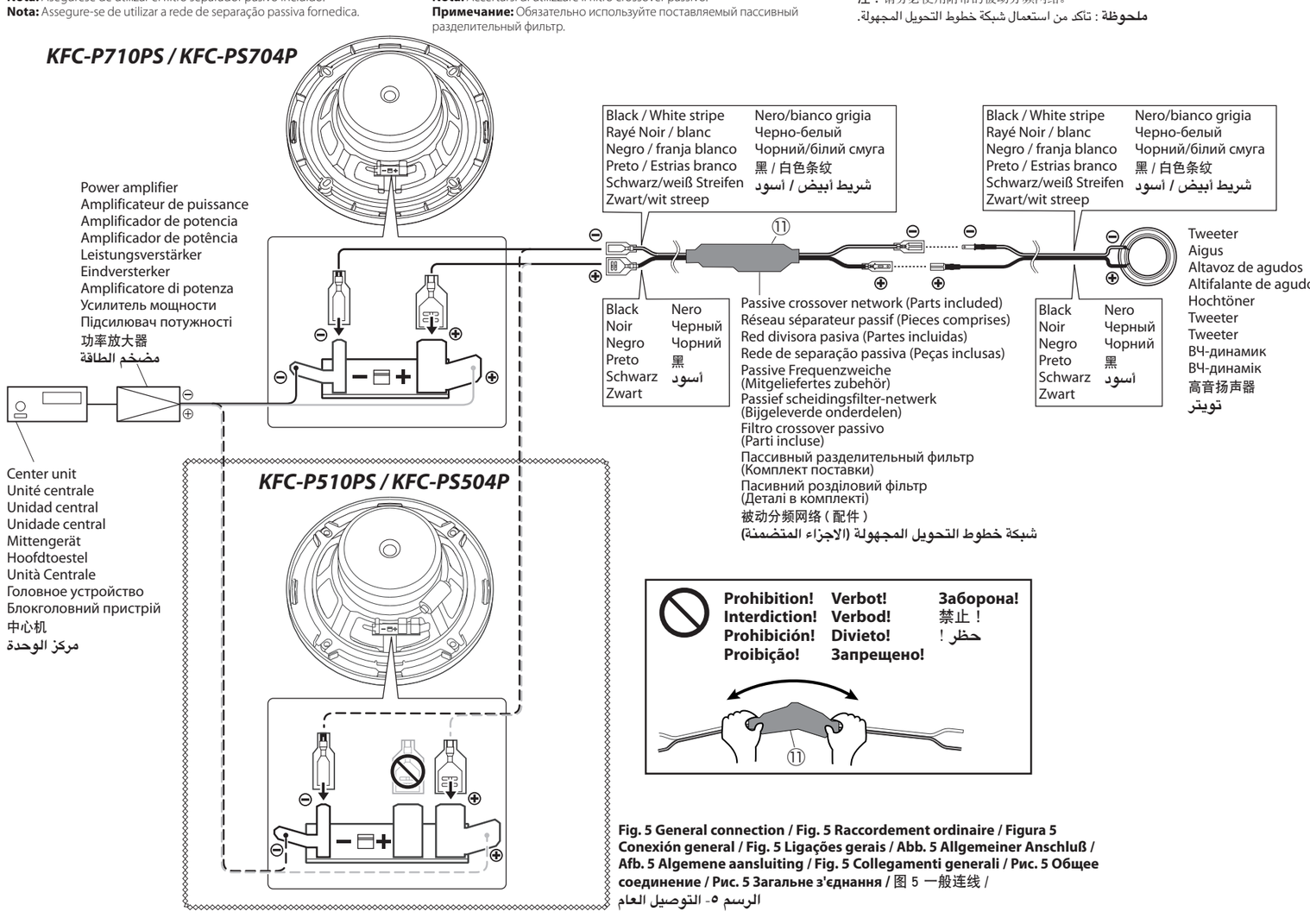

Fig. 5 General connection / Fig. 5 Raccordement ordinaire / Figura 5 Conexión general / Fig. 5 Ligações gerais / Abb. 5 Allgemeiner Anschluß / Afb. 5 Algemene aansluiting / Fig. 5 Collegamenti generali / Рис. 5 Общее соединение / Рис. 5 Загальне з'єднання / 图 5 一般连线 / الرسم ٥- التوصيل العام

Technical specifications / Caractéristiques techniques / Especificaciones técnicas / Especificações técnicas / Technische Daten / Technische gegevens / Dati tecnici / Технические характеристики / Технічні характеристики / 规格 / المواصفات التقنية

	SYMBOL	UNIT	VALUE	
			KFC-P710PS / KFC-PS704P	KFC-P510PS / KFC-PS504P
Nominal Impedance	Z	Ω	4	4
DC Resistance	Re	Ω	3.3	3.1
Voice Coil Inductance	Le	mH	0.283	0.241
Resonance Frequency	Fs	Hz	69.5	77.1
Mechanical Q Factor	Qms		10.5	9.86
Electrical Q Factor	Qes		1.01	1.07
Total Q Factor	Qts		0.921	0.962
Volume Acoustic Compliance	Vas	liter	8.75	5.27
		cu.ft	0.309	0.186
Moving Mass	Mms	g	13.5	10.7
Suspension Compliance	Cms	mm/N	0.389	0.397
Force Factor	BL	T·m	4.35	3.88
Piston Area	Sd	sq.cm	126	96.8
Voice Coil Diameter	d	mm (inch)	25 (1)	25 (1)
Voice Coil Layers	n		2	2
Weight of Magnet		g (oz)	340 (12.0)	250 (8.8)

Note: KENWOOD follows a policy of continuous advancements in development. For this reason specifications may be changed without notice.
Remarque: KENWOOD applique une politique de progrès continus. Les caractéristiques peuvent donc être modifiées sans préavis.
Nota: KENWOOD sigue una política de avances continuos en el campo del desarrollo. Por esta razón, las especificaciones están sujetas a cambios sin previo aviso.
Nota: A KENWOOD segue uma política de avanço continuado em desenvolvimento. Por esta razão, as especificações poderão ser alteradas sem aviso prévio.
Hinweis: KENWOOD arbeitet ständig an der technologischen Weiterentwicklung seiner Produkte. Aus diesem Grund bleibt die Änderung der technischen Daten vorbehalten.
Opmerking: KENWOOD technische gegevens zijn ter produktverbetering zonder voorafgaande kennisgeving wijzigbaar.
Nota: KENWOOD persegue una plitica di continua ricerca e sviluppo. Per tale ragione, i dati tecnici sono soggetti a modifiche senza preavviso.
Примечание: Компания KENWOOD постоянно работает над усовершенствованием собственных изделий и технологий. По этой причине технические характеристики могут изменяться без предварительного уведомления.
Примітка: KENWOOD додержується принципів безперервного вдосконалення своєї продукції. Тому технічні характеристики можуть змінюватись без попередження.
注： KENWOOD继承一贯精益求精,不断进取的政策,因此可能在适当时候对产品的规格作出更正,恕不另行通知。
ملحوظة : تتبع KENWOOD سياسة مستمرة في التنمية والتطوير. لهذا السبب قد تتغير المواصفات بدون إخطار.