KENWOOD

X502-1

CLASS-D MONO-LEISTUNGSVERSTÄRKER
BEDIENUNGSANLEITUNG
KLASSE D MONO VERMOGENSVERSTERKER
GEBRUIKSAANWIJZING
AMPLIFICATORE DI POTENZA MONOFONICO IN CLASSE D
ISTRUZIONI PER L'USO

JVCKENWOOD Corporation

© 2020 JVCKENWOOD Corporation

B5A-3482-00/00 (WN)

Sicherheitsmaßregeln

⚠ WARNUNG

Zur Vermeidung von Bränden und Verletzungen beachten Sie bitte die folgenden Hinweise:

- Die Montage sowie die Verkabelung dieses Gerätes macht besondere Fähigkeiten und Erfahrung erforderlich. Überlassen Sie die Arbeiten zur Montage und Verkabelung ausgewiesenem Fachpersonal.
- Verwenden Sie bei Verlegung des Batterie- und Massekabels besonders strapazierfähige und speziell für die Installation im Auto angebotene Kabel mit einem Leitungsquerschnitt von mindestens 5 mm² (AWG 10).
- Stellen Sie sicher, daß keine Metallgegenstände (Münzen, Nadeln, Werkzeuge etc.) ins Innere des Geräts gelangen und Kurzschlüsse verursachen.
- Schalten Sie das Gerät bei Geruch- oder Rauchentwicklung sofort aus und suchen Sie einen KENWOOD-Fachhändler auf.
- Das Gerät während des Betriebs nicht berühren weil es sehr hieß wird und Verbrennungen verrursachen kann.

⚠ ACHTUNG

Bitte beachten Sie folgende Vorsichtsmaßnahmen, damit Ihr Gerät stets einwandfrei funktioniert:

- Betreiben Sie das Gerät ausschließlich mit 12-Volt-Gleichstrom und negativer Masseverbindung.
- Entfernen Sie nicht die oberen oder unteren Gehäuseabdeckungen.
- Schützen Sie das Gerät vor direkter Sonneneinstrahlung, zu hohen Temperaturen, Feuchtigkeit, Spritzwasser und Staub.
- Achten Sie beim Austauschen einer Sicherung darauf, daß der Wert der Sicherung mit den Angaben am Gerät übereinstimmt. Sicherungen mit einem falschen Wert können Fehlfunktionen verursachen oder zur Beschädigung des Geräts führen.
- Unterbrechen Sie vor dem Austauschen einer Sicherung zunächst die Kabelverbindungen, um Kurzschlüsse zu verhindern.

HINWEIS

- Sollten Sie Probleme bei der Installation des Geräts haben, lassen Sie sich von Ihrem KENWOOD-Fachhändler beraten.
- Sollte das Gerät nicht einwandfrei funktionieren,dann wenden Sie sich bitte an Ihren KENWOOD Händler.

Reinigung

Schalten Sie das Gerät aus und reinigen Sie das Gehäuse mit einem weichen und trockenen oder mit einem mit neutralem Reinigungsmittel befeuchteten Tuch.

⚠ ACHTUNG

Verwenden Sie keine rauhen Lappen und Verdünner, Alkohol oder andere flüchtige Lösungsmittel. Diese Chemikalien können die Oberfläche zerstören und Beschriftungen am Gerät auflösen.

Um ein Ansteigen des Batterieverbrauchs zu verhindern

Wenn das Gerät in der Position ACC ON verwendet wird, ohne dass der Motor EIN ist, wird die Batterie schneller verbraucht. Verwenden Sie es, nachdem Sie den Motor gestartet haben.

Schutzfunktion

Die Schutzfunktion wird in den folgenden Situationen aktiviert:
Dieses Gerät verfügt über eine Schutzfunktion, um dieses Gerät und die Lautsprecher vor verschiedenen Schäden und Beeinträchtigungen zu schützen.
Wenn die Schutzfunktion ausgelöst wird, erlischt die Power-Anzeige, und der Verstärker schaltet aus.

- Wenn ein Lautsprecherkabel kurzgeschlossen ist.
- Wenn ein Lautsprecherausgang mit Masse verbunden ist.
- Wenn aufgrund einer Fehlfunktion des Gerätes ein Gleichstrom–signal zu den Lautsprecherausgängen gesendet wird.
- Wenn die Innentemperatur hoch ist und das Gerät nicht arbeitet.

■ Verdrahtung

- Nehmen Sie das Batteriekabel für dieses Gerät direkt von der Batterie. Wenn es mit dem Kabelbaum des Fahrzeugs verbunden ist, kann es dazu führen, dass Sicherungen durchbrennen, usw.
- Wenn bei laufendem Motor ein Summgeräusch von den Lautsprechern erzeugt wird, sollte ein Entstörfilter (als Sonderzubehör erhältlich) an das Spannungskabel angebracht werden.
- Die Tüllen verwenden, um direkten Kontakt des Kabels mit dem Rand der Blechplatte zu vermeiden.
- Die Masseleitungen an ein Metallteil des Fahrzeugchassis anschließen, das als elektrische Masse wirkt, d.h. mit der Minusklemme ⊖ der Batterie verbunden ist. Die Spannungsversorgung nicht anschließen, wenn die Massekabel nicht angeschlossen sind.
- Achten Sie darauf, die Schutzsicherung des Stromkabels in der Nähe der Batterie zu installieren. Die Schutzsicherung sollte dieselbe oder eine etwas höhere Kapazität haben wie die Sicherung des Geräts.
- Für das Stromkabel und die Erdung sollten Sie ein (feuerfestes) Strom leitungskabel für Fahrzeuge. (Verwenden Sie ein Stromleitungskabel mit einem Durchmesser von 5 mm² (AWG 10) oder größer.)
- Wenn Sie mehr als einen Leistungsverstärker benutzen möchten, verwenden Sie bitte ein Spannungszufuhrkabel und eine Schutzsicherung mit höherer Belastbarkeit als der insgesamt maximal von jedem Verstärker gezogene Strom.

■ Lautsprecher-Auswahl

- Bei Verwendung von Lautsprechern mit einer kleineren Eingangsleistung als die Ausgangsleistung des Verstärkers würde Rauch oder Geräteversagen verursacht.
- Verwenden Sie Lautsprecher mit einer Mindestimpedanz von 2 Ω. Wenn Sie mehr als ein Paar Lautsprecher anschließen möchten, rechnen Sie die kombinierte Impedanz aller Lautsprecher zusammen und schließen Sie dann die geeigneten Lautsprecher an den Verstärker an.

<Beispiel>

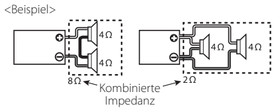

Veiligheidsvoorschriften

⚠ WAARSCHUWING

Voorkom persoonlijk letsel en/of brand en let derhalve op de volgende voorzorgen:

- De bevestiging en bedrading van dit product vereist vakbekwaamheid en ervaring. Laat de bevestiging en bedrading om veiligheidsredenen door vaklui uitvoeren.
- Bij het verlengen van de kabels de accu of aarde moet u kabels gebruiken die voor gebruik in auto's zijn ontworpen of andere kabels met een doorsnede van ten minste 5 mm² (AWG 10) zodat de kabels niet worden aangetast of de isolatie van de kabels wordt beschadigd.
- Voorkom kortsluiting en steek derhalve nooit metalen voorwerpen (zoals munten en gereedschap) in het toestel.
- Schakel de spanning direkt uit en raadpleeg uw KENWOOD handelaar indien er rook of een vreemde geur uit het toestel komt.
- Raak het toestel tijdens gebruik niet aan. Het toestel wordt namelijk heet en kan brandwonden veroorzaken indien u het aanraakt.

⚠ LET OP

Voorkom beschadiging van het toestel en let derhalve op de volgende voorzorgen:

- Kontroleer dat het toestel is aangesloten op een 12 V gelijkstroombron met negatieve aarding.
- Open nooit de boven- of onderpanelen van het toestel.
- Installeer het toestel niet op plaatsen die aan het direkte zonlicht, hitte of extreme vochtigheid blootstaan. Vermijd tevens zeer stoffige plaatsen of plaatsen waar het toestel nat zou kunnen worden.
- Bij het vervangen van een zekering moet u altijd een nieuwe zekering van hetzelfde ampèrage gebruiken. Het gebruik van een andere zekering veroorzaakt mogelijk een onjuiste werking van het toestel.
- Voorkom kortsluiting bij het vervangen van een zekering en ontkoppel derhalve eerst de bedradingsbundel.

OPMERKING

- Raadpleeg uw KENWOOD handelaar indien u problemen of vragen over het installeren heeft.
- Raadpleeg uw KENWOOD handelaar indien het toestel niet juist lijkt te functioneren.

Reinigen van het toestel

Veeg de ombouw indien deze vuil is met een siliconendoek of zachte droge doek schoon. Schakel wel eerst de spanning uit.

⚠ LET OP

Veeg het paneel niet schoon met een schurende doek of een doek die met vluchtige middelen zoals thinner en alcohol is bevochtigd. De afwerking van het paneel wordt hierdoor namelijk aangetast en/of de letters van de aanduidingen en indikators verdwijnen.

Voorkomen dat de accu leegloopt

Wanneer de eenheid wordt gebruik met het contactslot op ACC ON zonder de motor te starten, wordt de accu te zwaar belast. Gebruik de eenheid daarom met een draaiende motor.

Beveiligingsfunctie

Het beveiligingssysteem treedt onder de volgende omstandigheden in werking:
Dit toestel beschikt over een beveiligingssysteem dat het toestel en de luidsprekers tegen diverse problemen beschermd.
Indien de beschermingsfunctie wordt geactiveerd, gaat de Power-indicator uit en kan de Verstärker niet worden gebruikt.

- Een luidsprekersnoer wordt mogelijk kortgesloten.
- Indien de luidsprekeruitgangen in kontakt met de aarde komen.
- Indien het toestel niet juist funktioneert en een gelijkstroomsignaal naar de luidsprekeruitgangen wordt gestuurd.
- Wanneer de interne temperatuur hoog is en het toestel niet werkt.

■ Bedrading

- Laat de accukabel voor deze eenheid rechtstreeks van de accu komen. Als de kabel wordt aangesloten op de bedrading van de auto, kunnen bijvoorbeeld de zekeringen doorslaan.
- Verbind een ruisonderdrukkingssnoer (los verkrijgbaar) met het spanningssnoer indien u ruis via de luidsprekers hoort wanneer de motor draait.
- Let op dat bij gebruik van de sluitring het draad niet direkt kontakt maakt met de rand van het ijzeren plaatje.
- Verbind de aardedraden met een metalen onderdeel van het chassis van de auto dat in verbinding met de min pool ⊖ van de accu staat. Schakel de spanning niet aan (ON) indien de aardedraden niet zijn aangesloten.
- Installeer altijd een zekering in de voedingskabel in de buurt van de accu. De zekering moet dezelfde capaciteit (of iets meer) hebben als de zekering van de eenheid zelf.
- Gebruik voor de voedingskabel en aarding een type kabel (brandbestendig, speciaal voor auto's). (Gebruik een voedingskabel met een diameter van 5 mm² (AWG 10) of meer.)
- Wanneer er meerdere vermogensversterkers worden gebruikt, gebruikt u draden en zekeringen met een grotere capaciteit dan de totale maximum spanning die door elke versterker van de accu wordt getrokken.

■ Het kiezen van luidsprekers

- Gebruik van luidsprekers met een kleiner ingangsvermogen dan het uitgangsvermogen van de versterker zal leiden tot rookontwikkeling of defecten aan de apparatuur.
- Gebruik luidsprekers met een impedantie van ten minste 2 Ω. Als er meer dan één setje luidsprekers moet worden aangesloten, berekent u de totale impedantie van de luidsprekers en sluit u luidsprekers aan die voor deze versterker geschikt zijn.

<Voorbeeld>

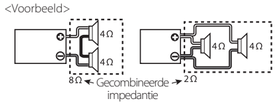

Precauzioni sull'uso

⚠ AVVERTENZA

Per evitare lesioni e/o incendi, osservare le seguenti precauzioni:

- Il montaggio e il cablaggio di questo prodotto richiedono conoscenze specifiche ed esperienza. Per motivi di sicurezza, affidate il montaggio e il cablaggio a dei professionisti.
- Quando si prolungano i cavi della batteria o di massa, accertarsi di usare cavi appositi per autoveicoli o cavi con un'area di 5 mm² (AWG10) o un'area maggiore per limitare il deterioramento dei cavi e danni al rivestimento dei cavi.
- Per evitare cortocircuiti, non inserire mai oggetti di metallo (come monete o strumenti di metallo) all'interno dell'apparecchio.
- Se l'apparecchio comincia ad emettere fumo o odori strani, spegnerlo immediatamente e rivolgersi ad un Centro di Assistenza Autorizzato KENWOOD.
- Non toccate l'unità, dato che essa si surriscalda nel corso dell'uso e può quindi causare ustioni.

⚠ ATTENZIONE

Per evitare danni all'apparecchio, osservare le seguenti precauzioni:

- Assicuratevi che l'unità sia collegata ad un sistema di alimentazione CC da 12 V e con una massa negativa.
- Non aprire il coperchio superiore o il coperchio inferiore dell'apparecchio.
- Non installare l'apparecchio in un luogo esposto alla luce solare diretta, o al calore o all'umidità eccessivi. Evitare anche luoghi molto polverosi o soggetti a schizzi d'acqua.
- Quando si sostituisce un fusibile, usarne solo uno nuovo di valore prescritto. L'uso di un fusibile di valore errato può causare problemi di funzionamento dell'apparecchio.
- Per evitare cortocircuiti quando si sostituisce un fusibile, scollegare innanzitutto il connettore multipolare.

NOTA

- Se si incontrano difficoltà durante l'installazione, rivolgersi ad un rivenditore o ad un installatore specializzato KENWOOD.
- Se sembra che l'apparecchio non funzioni correttamente, consultare il proprio rivenditore KENWOOD.

Pulizia dell'apparecchio

Nel caso in cui la superficie dell'unità fosse sporca, spegnete la corrente, poi strofinatela con un panno al silicone o con un panno morbido ed asciutto.

⚠ ATTENZIONE

Non pulire il pannello con un panno ruvido o un panno inumidito con solventi volatili come diluenti per vernici e alcol. Essi possono graffiare la superficie del pannello e/o danneggiare le scritte.

Per evitare il consumo della batteria

Quando si utilizza l'unità nella posizione ACC ON senza accendere il motore, si consuma la batteria. Utilizzarla dopo aver acceso il motore.

Funzione di protezione

La funzione di protezione si attiva nella circostanze che seguono:
Quest'unità possiede una funzione di protezione che protegge la vostra unità ed i vostri diffusori da vari incidenti e problemi. Quando la funzione della protezione viene attivata, l'indicatore di alimentazione si spegne e il funzionamento dell'amplificatore viene interrotto.

- Quando un cavo di alimentazione potrebbe essera in carto circuito.
- Quando un'uscita di un diffusore viene messa accidentalmente a massa.
- Quando l'unità non funziona bene ed un segnale a corrente continua viene inviato alle uscite dei diffusori.
- Quando la temperatura interna è alta e l'unità non funziona.

■ Cablaggio

- Prendere direttamente dalla batteria il cavo per questa unità. Se è collegato al cablaggio preassemblato del veicolo, può provocare la bruciatura dei fusibili, ecc.
- Se a motore acceso i diffusori producono un ronzio, collegate un filtro del rumore (Opzionale) al cavo di alimentazione.
- Impedire al cavo di entrare direttamente in contatto con il margine della piastra di metallo utilizzando anelli in gomma.
- Collegate i cavo di terra a parti metalliche della scocca della vettura che funge quindi da massa per il terminale negativo ⊖ della batteria. Non accendere l'unità se i cavi di terra non sono collegati.
- Assicurarsi di installare un fusibile di protezione nel cavo di alimentazione accanto alla batteria. Dovrebbe avere la stessa capacità del fusibile dell'unità o maggiore.
- Per il cavo di alimentazione e la messa a terra, utilizzare un cavo di cablaggio di alimentazione (ignifugo). (Utilizzare un cavo di cablaggio di alimentazione con un diametro di 5 mm² (AWG 10) o superiore.)
- Se intendete usare più di un'amplificatore di potenza, usate un cavo di alimentazione ed un fusibile di protezione con una capacità di tensione superiore rispetto al consumo massimo di ciascun amplificatore.

■ Selezione degli altoparlanti

- Usando diffusori aventi un ingresso dichiarato inferiore alla potenza di uscita dell'amplificatore si potrebbe vedere del fumo e causare danni all'impianto.
- Usate degli altoparlanti con un'impedenza di 2 Ω o più. Se si intende usare più di una coppia di altoparlanti, calcolare l'impedenza combinata degli altoparlanti e poi collegare degli altoparlanti adatti all'amplificatore.

<Esempio>

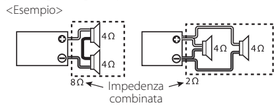

Einbau / Installatie / Installazione

■ Zubehör / Verbindingen / Accessori

①	Gewindeschneidschrauben Zelf-tappende schroefven Ø4×16 mm Vite autofilettant	4
②	Lautsprecherpegel- Eingangskabel Luidsprekerniveau-ingangskabel Livello d'entrata del cavo dell'altoparlante	1

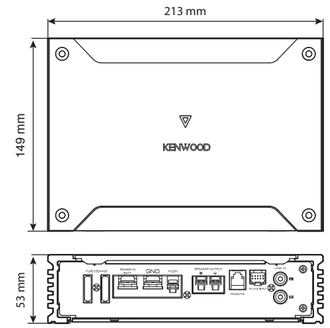

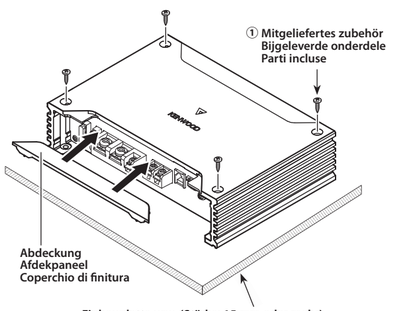

■ Hinweise zum Einbau

Da je nach Anwendung zahlreiche verschiedene Einstellungen und Anschlüsse möglich sind, wird empfohlen, die Bedienungsanleitung sorgfältig durchzulesen, um die für Ihr Gerät korrekte Einstellung und Anschlussmöglichkeit zu bestimmen.

1. Ziehen Sie den Zündschlüssel ab und trennen Sie den Minuspol ⊖ von der Battrie, um einen Kurzschluß zu vermeiden.
2. Das Gerät entsprechend der vorgesehenen Verwendung einstellen.
3. Entfernen Sie die Abdeckung.
4. Verbinden Sie die Ein- und Ausgangskabel der einzelnen Geräte.
5. Verbinden Sie die Lautsprecherkabel.
6. Batterie-Kabel, Stromversorgungs-Steuerleitung und Massekabel in dieser Reihenfolge anschließen.
7. Montieren Sie die Befestigungen am Gerät.
8. Befestigen Sie das Gerät.
9. Befestigen Sie die Abdeckung.
10. Schließen Sie den Minuspol ⊖ der Batterie an.

⚠ ACHTUNG

- Nicht an folgenden Stellen installieren; (nicht stabile Stellen; Stellen, die beim Fahren stören; an einer Stelle, die nass werden kann; an einer staubigen Stelle; an einem Platz, der heiß werden kann; an einem Platz, der dem direkten Sonnenlicht ausgesetzt ist; an einer Stelle, an der heiße Luft einströmt)
- Das Gerät nicht unter dem Teppich einbauen, weil sich sonst die Wärme stauen kann, wodurch Schaden am Gerät verursacht werden kann.
- Das Gerät an einer Stelle anbauen, an der die Wärme gut abgeführt wird. Keine Gegenstände auf das eingebaute Gerät legen.
- Die Oberfläche des Verstärkers wird während der Benutzung heiß. Installieren Sie den Verstärker an einem Ort, an dem weder Personen, Kunststoffe noch andere hitzeempfindliche Substanzen mit dem Verstärker in Kontakt kommen können.
- Überprüfen Sie beim Bohren eines Loches unter dem Sitz, im Kofferraum oder an einer anderen Stelle im Fahrzeug, dass sich auf der gegenüberliegenden Seite keine gefährlichen Gegenstände wie z.B. der Benzintank, die Bremsleitung oder elektrischen Leitungen befinden. Achten Sie darauf, dass Sie das Fahrzeug weder zerkratzen noch auf andere Weise beschädigen.
- Installieren Sie den Verstärker nicht in der Nähe des Armaturenbrettes, der Heckablage oder im Bereich des Sicherheitsairbags.
- Das Gerät muss fest an einer Stelle im Fahrzeug installiert werden, an der es das Führen des Fahrzeuges nicht behindert. Das Herunterfallen des Gerätes auf Personen oder Sicherheitseinrichtungen kann Verletzungen oder Unfälle verursachen.
- Nach dem Einbau des Gerätes muss überprüft werden, ob elektrische Vorrichtungen wie Bremsleuchten, Blinkerleuchten und Scheibenwischer einwandfrei funktionieren.

■ Handelingen voor het installeren

Er zijn verschillende instellingen en verbindingen mogelijk al naar gelang uw opstelling en het gebruik. Lees derhalve de gebruiksaanwijzing door om de juiste methode te kiezen voor het instellen en verbinden.

1. Haal de contactsleutel uit het slot en ontkoppel de negatieve pool ⊖ van de accu ter voorkoming van kortsluiting.
2. Stel het toestel voor gebruik in.
3. Verwijder de afdekpaneel.
4. Verbind de invoer- en uitvoerkabels van de toestellen.
5. Verbind de luidsprekerkabels.
6. Verbind de spanningsdraad, spanningsregeldraad en aardedraad in deze volgorde.
7. Monteer de installatiebevestigingen in de eenheid.
8. Sluit de eenheid aan.
9. Sluit de afdekpaneel aan.
10. Verbind de negatieve pool ⊖ van de accu.

⚠ LET OP

- Monteer de eenheid niet op de volgende locaties: (op een instabiele plaats; op een plaats die het sturen bemoeilijkt; op een vochtige plaats; op een stoffige plaats; op een plaats die warm wordt; in direct zonlicht; op een plaats waar warme lucht stroomt)
- Installeer het toestel niet onder een mat of dergelijke. Opgewekte warmte kan anders niet ontsnappen met beschadiging van het toestel tot gevolg.
- Installeer het toestel zodanig dat de ventilatie van het toestel niet wordt gehinderd. Plaats geen voorwerpen boven op het toestel.
- De behuizing van de versterker wordt tijdens gebruik warm. Daarom dient de versterker zodanig geïnstalleerd te worden, dat er geen mensen, kunststoffen of voorwerpen die gevoelig zijn voor warmte mee in aanraking kunnen komen.
- Wanneer er onder de zitting of in de kofferbak gaten in de carrosserie moeten worden aangebracht, dient u eerst te controleren of er geen gevaar bestaat dat de benzinetank, remleidingen of kabelbomen doorboord kunnen worden. Voorkom bovendien dat u krassen of andere beschadigingen veroorzaakt.
- Installeer de versterker niet in het dashboard, op de hoedenplank of op plaatsen waar de airbags worden belemmerd.
- Installeer de versterker zodanig, dat het besturen van het voertuig niet wordt belemmerd. Als de versterker door schokken of trillingen losraakt, kan een ongeval worden veroorzaakt.
- Controleer na het installeren van het toestel dat de diverse elektrische functies van het toestel, zoals de remlichten, richtingaanwijzers en ruitenwissers, normaal functioneren.

■ Procedimento per l'installazione

Dato che ci sono molti modi di regolazione e collegamento possibili a seconda delle circostanze, leggere completamente il manuale dell'unità prima di iniziare l'installazione.

1. Rimuovere la chiave del quadro e scollegare il terminale negativo ⊖ della batteria per prevenire eventuali corto circuiti.
2. Predisporre l'unità per l'uso che se ne intende fare.
3. Rimuovere la coperchio di finitura.
4. Collegare i cavi di ingresso ed uscita delle unità.
5. Collegare i cavi degli altoparlanti.
6. Collegare il cavo di alimentazione, quello di controllo dell'alimentazione e quello di messa a terra in quest'ordine.
7. Installare i raccordi di montaggio nell'unità.
8. Collegare l'unità.
9. Collegare la coperchio di finitura.
10. Collegare il terminale negativo ⊖ della batteria.

⚠ ATTENZIONE

- Non installare nelle seguenti posizioni; (Posizioni instabili; In una posizione che interferisce con la guida; In un punto umido o bagnato; In un punto polveroso; In un punto che si riscalda; In un punto che si trova sotto la luce diretta del sole; In una posizione che viene colpita da aria calda)
- Non installare l'unità sotto un tappeto. Essa potrebbe altrimenti surriscaldarsi e subire danni.
- Installare quest'unità in una posizione in cui il calore possa dissiparsi facilmente. Una volta installata, non posarvi sopra alcun oggetto.
- La temperatura della superficie dell'amplificatore diventa molto alta durante l'uso. Installare l'amplificatore in un luogo in cui non possa venire in contatto con le persone, resina o altri materiali sensibili al calore.
- Prima di praticare un foro sotto un sedile, all'interno del bagagliaio o altrove nel veicolo, controllare sempre che non ci sia qualche oggetto pericoloso dall'altra parte, ad esempio il serbatoio di benzina, la condotta principale del freno o il cablaggio. Inoltre, fare attenzione a non provocare graffi od altri danni.
- Non installare l'amplificatore vicino al cruscotto, al ripiano portaoggetti posteriore o nei pressi di air bag.
- Quando si installa l'amplificatore nel veicolo, assicurarsi di fissare l'unità in un luogo in cui non ostacoli l'operazione di guida. Se l'unità si dovesse staccare a causa di un urto violento, colpendo una persona o un dispositivo di sicurezza, si potrebbero verificare delle lesioni personali o incidenti.
- Una volta installata l'unità, controllare che le luci dei freni, le frecce, i tergicristallo e tutti i dispositivi elettrici funzionino a dovere.

Anschlüsse / Aansluitingen / Collegamenti

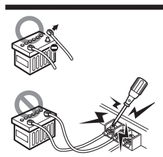

⚠ WARNUNG — **Ziehen Sie den Zündschlüssel ab und trennen Sie den Minuspol von der Battrie, um einen Kurzschluß zu vermeiden.**
⚠ WAARSCHUWING — **Haal de contaksleutel uit het slot en ontkoppel de negatieve pool ⊖ van de accu ter voorkoming van kortsluiting.**
⚠ AVVERTENZA — **Rimuovere la chiave del quadro e scollegare il terminale negativo ⊖ della batteria per prevenire eventuali corto circuiti.**

Bei einem mit einem Computer ausgestatteten Fahrzeug kann beim Abtrennen des ⊖-Anschlusses der Batterie der Speicher gelöscht werden oder ein Fehler im elektrischen System des Fahrzeugs auftreten. Wenden Sie sich für weitere Informationen an Ihren Händler.

In een met computer uitgerust voertuig kan, wanneer u de ⊖-pool van de accu verwijdert, het geheugen verdwijnen of er kan zich een defect in het elektrische systeem van het voertuig voordoen. Neem contact op met uw dealer voor meer informatie.

In un veicolo dotato di computer, quando si rimuove il terminale ⊖ della batteria, la memoria potrebbe scomparire o si può verificare un difetto nell'impianto elettrico del veicolo. Consultare il proprio rivenditore per ulteriori dettagli.

⚠ WARNUNG

Es ist besonders wichtig, für guten elektrischen Kontakt an den Ausgangs- und Lautsprecherklemmen des Verstärkers zu sorgen. Lockere oder schlechte Verbindungen können aufgrund der hohen Leistung des Verstärkers Funkenbildung oder Verschmorungen an den Klemmen verursachen.

⚠ ACHTUNG

- Wenn keine normale Klangwiedergabe erfolgt, sofort die Stromversorgung ausschalten und die Anschlüsse überprüfen.
- Bevor eine Schalterstellung verändert wird, muß unbedingt die Stromversorgung ausgeschaltet werden.
- Wenn die Sicherung anspricht, überprüfen Sie die Kabel nach Kurzschlüssen. Ersetzen Sie die defekte Sicherung durch eine intakte Sicherung gleichen Werts.
- Achten Sie darauf, daß keine nicht angeschlossenen Kabelenden mit der Karrosserie des Fahrzeugs in Verbindung kommen können. Um Kurzschlüsse zu verhindern, entfernen Sie keine Schutzhüllen oder Verbindungsstecker.
- Verbinden Sie beide Pole der Lautsprecher mit den Lautsprecherausgängen am Gerät. Das Anschließen der Lautsprecher-Minuspole an die Karrosserie kann zu Betriebsstörungen führen oder die Elektronik beschädigen.
- Prüfen Sie nach dem Einbau, ob Bremslichter, Blinker und Scheibenwischer einwandfrei funktionieren.

⚠ WAARSCHUWING

Er moet in het bijzonder worden gelet op een goed elektrisch contact bij zowel de uitgangsaansluitingen van de versterker als de ingangsaansluitingen van de luidsprekers.
Slechte of losse contacten kunnen leiden tot vonken of inbranden van de aansluitingen vanwege het zeer hoge vermogen dat de versterker kan leveren.

⚠ LET OP

- Schakel de spanning direkt uit en kontroleer de verbindingen indien het geluid niet normaal wordt weergegeven.
- Schakel de spanning beslist uit alvorens een van de schakelaars in een andere stand te drukken.
- Kontroleer de kabels op sluiting indien de zekering doorbrandt. Vervang vervolgens de zekering door een zekering van hetzelfde ampèrage.
- Kontroleer dat kabels die niet zijn aangesloten en stekkers geen kontakt met het chassis van de auto maken. Voorkom kortsluiting en verwijder nooit de kapjes van kabels of stekkers die niet zijn aangesloten.
- Verbind de luidsprekerkabels afzonderlijk met de overeenkomende luidsprekeraansluitingen. Dit toestel funktioneert mogelijk niet indien de negatieve kabel van de luidsprekers of aardekabels van de luidspreker tevens kontakt maken met het chassis van de auto.
- Kontroleer dat de remlichten, richtingaanwijzers en ruitewissers na het installeren van dit toestel juist funktioneren.

⚠ AVVERTENZA

Fare attenzione in particolare a che i contatti elettrici presso i terminali di uscita dell'amplificatore e dei diffusori siano buoni.
I collegamenti scadenti o allentati possono causare scintille o fiamme presso i terminali a causa dell'alta potenza che l'amplificatore è in grado di produrre.

⚠ ATTENZIONE

- Se il suono non viene riprodotto normalmente, spegnere subito l'unità e controllare i collegamenti.
- Prima di cambiare la posizione di qualsiasi tasto, contrllare di aver spento l'unità.
- Nel caso in cui il fusibile saltasse, controllate i cavi per localizzare eventuali corto circuiti, poi sostituite il fusibile con uno dello stesso amperaggio.
- Verificate che nessun cavo o connettore non collegato è appoggiato contro lo chassis dell'automobile. Non rimuovete i copricavo dai cavi o dai connettori non usati per prevenire eventuali corto circuiti.
- Collegate i cavi degli altoparlanti ai connettori degli altoparlanti in modo separato. L'uso comune del cavo negativo dell'altoparlanti o dei cavi di massa dell'altoparlante potrebbe causare malfunzioni in quest'unità.
- Dopo l'installazione, controllate che il freno, i fari, le frecce e i tergicristalli funzionano correttamente.

■ Anschluss des Stromkabels und der Lautsprecherkabel
■ Aansluiten van stroom- en luidsprekerkabels
■ Collegamento cavo di alimentazione e cavo altoparlante

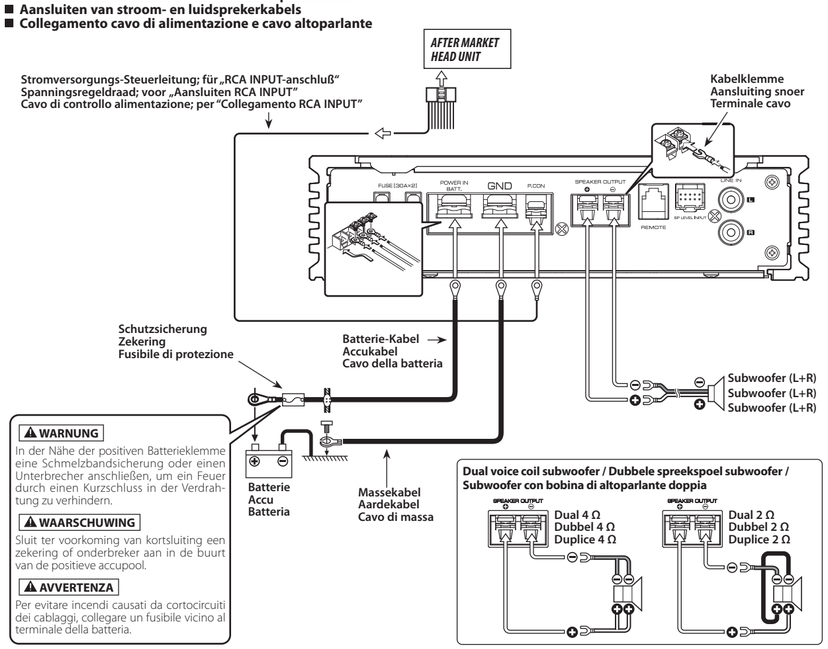

⚠ WARNUNG

In der Nähe der positiven Batterieklemme eine Schmelzbandsicherung oder einen Unterbrecher anschließen, um ein Feuer durch einen Kurzschluss in der Verdrahtung zu verhindern.

⚠ WAARSCHUWING

Sluit ter voorkoming van kortsluiting een zekering of onderbreker aan in de buurt van de positieve accupool.

⚠ AVVERTENZA

Per evitare incendi causati da cortocircuiti dei cabliaggi, collegare un fusibile vicino al terminale della batteria.

Anschlüsse / Aansluitingen / Collegamenti

- **RCA INPUT-anschluß**
- **Aansluiten RCA INPUT**
- **Collegamento RCA INPUT**

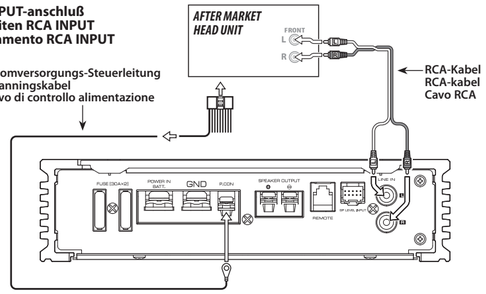

- **Lautsprecherpegel-Eingangsanschluß**
- **Luidsprekerniveau ingangsaansluiting**
- **Collegamento dell'ingresso dei altoparlante**

HINWEIS

Niemals Kabel und Leitungen gleichzeitig an die Cinchstecker-Eingangsbuchsen und Lautsprecher- Eingangsklemmen anschließen, weil dadurch Fehlfunktionen oder Schäden verursacht werden können.

OPMERKING

Sluit niet tegelijkertijd kabels en snoeren aan op de RCA-ingangen en luidsprekeringangen, aangezien dit storing en beschadiging kan veroorzaken.

NOTA

Non collegare cavi e fili alle prese di ingresso RCA ed ai terminali di ingresso del diffusore contemporaneamente in quanto ciò può causare disfunzioni o danni.

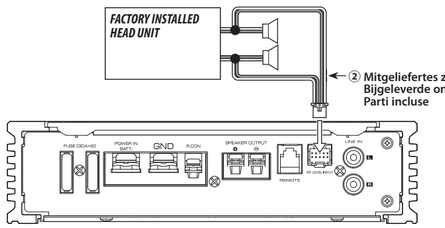

Farbe des Anschlusskabels / Kabelkleur van de stekker / Colore del cavo del connettore

L	Linker Linker Sinistra	⊕	Weiß / Wit / Bianco
		⊖	Weiß-Schwarz / Wit-Zwart / Bianco-Nero
R	Rechter Rechter Destra	⊕	Grau / Grijs / Grigio
		⊖	Grau-Schwarz / Grijs-Zwart / Grigio-Nero

Konformitätserklärung in Bezug auf die EMV-Richtlinie 2014/30/EU
Konformitätserklärung in Bezug auf die RoHS-Richtlinie 2011/65/EU

Hersteller:
JVCKENWOOD Corporation
3-12 Moriya-cho, Kanagawa-ku, Yokohama-shi, Kanagawa, 221-0022, JAPAN

EU-Vertreter:
JVCKENWOOD Europe B.V.
Amsterdamseweg 37, 1422 AC Uithoorn, NIEDERLANDE

Conformiteitsverklaring met betrekking tot EMC-richtlijn 2014/30/EU
Conformiteitsverklaring met betrekking tot RoHS-richtlijn 2011/65/EU

Fabrikant:
JVCKENWOOD Corporation
3-12 Moriya-cho, Kanagawa-ku, Yokohama-shi, Kanagawa, 221-0022, JAPAN

EU-vertegenwoordiger:
JVCKENWOOD Europe B.V.
Amsterdamseweg 37, 1422 AC Uithoorn, NEDERLAND

Dichiarazione di conformità relativa alla direttiva EMC 2014/30/UE
Dichiarazione di conformità relativa alla direttiva RoHS 2011/65/UE

Produttore:
JVCKENWOOD Corporation
3-12 Moriya-cho, Kanagawa-ku, Yokohama-shi, Kanagawa, 221-0022, JAPAN

Rappresentante UE:
JVCKENWOOD Europe B.V.
Amsterdamseweg 37, 1422 AC Uithoorn, PAESI BASSI

Entsorgung von gebrauchten elektrischen und elektronischen Geräten (anzuwenden in Ländern mit einem separaten Sammelsystem für solche Geräte)

Das Symbol (durchgestrichene Mülltonne) auf dem Produkt oder seiner Verpackung weist darauf hin, dass dieses Produkt nicht als normaler Haushaltsabfall behandelt werden darf, sondern an einer Annahmestelle für das Recycling von elektrischen und elektronischen Geräten abgegeben werden muss. Durch Ihren Beitrag zur korrekten Entsorgung dieses Produktes schützen Sie die Umwelt und die Gesundheit Ihrer Mitmenschen. Unsachgemässe oder falsche Entsorgung gefährden Umwelt und Gesundheit. Weitere Informationen über das Recycling dieses Produktes erhalten Sie von Ihrer Gemeinde oder den kommunalen Entsorgungsbetrieben.

Informatie over het weggooien van elektrische en elektronische apparatuur (van toepassing voor landen met gescheiden afvalinzamelingssystemen)

Dit symbool geeft aan dat gebruikte elektrische en elektronische producten niet bij het normale huishoudelijke afval mogen. Lever deze producten in bij de aangewezen inzamelingspunten, waar ze gratis worden geaccepteerd en op de juiste manier worden verwerkt, teruggewonnen en hergebruikt. Voor inleveradressen zie www.nvmp.nl, www.ictmilieu.nl, www.stibat.nl. Wanneer u dit product op de juiste manier als afval inlevert, spaart u waardevolle hulpbronnen en voorkomt u potentiële negatieve gevolgen voor de volksgezondheid en het milieu, die anders kunnen ontstaan door een onjuiste verwerking van afval.

Informazioni sullo smaltimento delle vecchie apparecchiature elettriche ed elettroniche (valido per i paesi che hanno adottato sistemi di raccolta separata)

I prodotti recanti il simbolo di un contenitore di spazzatura su ruote barrato non possono essere smaltiti insieme ai normali rifiuti di casa. I vecchi prodotti elettrici ed elettronici devono essere riciclati presso una apposita struttura in grado di trattare questi prodotti e di smaltirne i loro componenti. Per conoscere dove e come recapitare tali prodotti nel luogo a voi più vicino, contattare l'apposito ufficio comunale. Un appropriato riciclo e smaltimento aiuta a conservare la natura e a prevenire effetti nocivi alla salute e all'ambiente.

Fehlersuche

Manchmal funktioniert das Gerät nicht richtig, weil ein einfacher Bedienungsfehler vorliegt. Schauen Sie daher zunächst in die nachfolgende Übersicht, bevor Sie Ihr Gerät zur Reparatur geben. Vielleicht läßt sich der Fehler ganz leicht beheben.

SYMPTOM	MÖGLICHE URSACHE	ABHILFE
Kein Ton. (Kein Ton von einer Seite) (Durchgebrannte Sicherung)	• Die Eingangskabel (oder Ausgangskabel) sind abgetrennt. • Der Schutzschaltkreis kann unter Umständen aktiviert werden. • Die Lautstärke ist zu hoch. • Das Lautsprecherkabel ist kurzgeschlossen.	• Die Eingangskabel (oder Ausgangskabel) anschließen. • Die Anschlüsse überprüfen und sich dabei auf den Abschnitt „Schutzfunktion" beziehen. • Ersetzen die Sicherung und verwenden Sie eine niedrigere Lautstärke. • Ersetzen Sie nach dem Überprüfen des Lautsprecherkabels und dem Beseitigen der Ursache für den Kurzschluss die Sicherung.
Der Ausgangspegel ist klein (oder zu groß).	• Der Eingangsempfindlichkeit-Regler ist nicht auf die richtige Position eingestellt.	• Den Regler nach den Anweisungen unter „Bedienelemente" einstellen.
Die Klangqualität ist schlecht. (Der Klang ist verzerrt.)	• Die Lautsprecherkabel sind mit falscher ⊕/⊖ Polarität angeschlossen. • Ein Lautsprecherkabel ist von einer Schraube der Autokarosserie durchstochen. • Die Schalter sind evtl. falsch eingestellt.	• Die Kabel polaritätsrichtig mit ⊕ und ⊖ an die entsprechenden Klemmen angeschlossen. • Die Lautsprecherkabel erneut so anschließen, daß sie nicht beschädigt sind. • Die Schalter korrekt einstellen und sich dabei auf die Abschnitte „Bedienelemente" beziehen.

Oplossen van problemen

Vele problemen worden slechts veroorzaakt door een verkeerde bediening of verkeerde verbindingen. Kontroleer voordat u uw handelaar raadpleegt eerst de volgende lijst voor een mogelijke oplossing van uw probleem.

PROBLEEM	MOGELIJKE OORZAAK	OPLOSSING
Geen geluid. (Geen geluid van een kant.) (Zekering doorgebrand)	• Ingang (of uitgang) kabels zijn ontkoppeld. • Het beschermingscircuit is mogelijk geaktiveerd. • Volume is te hoog. • Het luidsprekersnoer is kortgesloten.	• Verbind de ingang (of uitgang) kabels. • Kontroleer de verbindingen aan de hand van „Beveiligingsfunctie". • Vervang de zekering en stel het volume lager in. • Controleer het luidsprekersnoer, los de oorzaak van de kortsluiting op, en vervang dan de zekering.
Het uitgangsniveau is te laag (of te hoog).	• Het ingangsgevoeligheidsniveau is niet juist ingesteld.	• Stel de regelaar in zoals beschreven bij „Regelaars".
De geluidskwaliteit is slecht. (Het geluid is vervormd.)	• De luidsprekerkabels zijn verkeerd aangesloten (⊕/⊖ verwisseld). • Een luidsprekerkabel is vastgeklemd door een schroef van het carrosserie. • De schakelaars zijn mogelijk niet in de juiste stand gesteld.	• Sluit de kabels juist aan. Let op de ⊕ en ⊖ polen van zowel de kabels als de aansluitingen. • Sluit de luidsprekerkabel weer aan en zorg dat de kabel niet wordt afgeklemd. • Druk de schakelaars in de juiste stand aan de hand van „Regelaars".

Guida alla soluzione di problemi

Ciò che può sembrare un problema di funzionamento dell'apparecchio può essere in realtà soltanto il risultato di operazioni o collegamenti errati. Prima di rivolgersi ad un centro di assistenza, è consigliabile eseguire i controlli indicati nella tabella sottostante.

PROBLEMA	CAUSA POSSIBILE	SOLUZIONE
Mancata riproduzione. (mancata riproduzione di un canale). (Fusibile soffiato)	• I cavi di ingresso o uscita dei diffusori sono scollegati. • Il circuito di protezione potrebbe essersi attivato. • Il volume è troppo alto. • Il cavo dell'altoparlante è in corto circuito.	• Collegare i cavi di ingresso o uscita dei diffusori. • Controllare i collegamenti consultando la sezione del manuale "Funzione di protezione". • Sostituite il fuso e utilizzate un volume basso. • Dopo aver controllato il cavo dell'altoparlante e aver fissato la causa del corto circuito, sostituite il fusibile.
Il livello in uscita è basso (o troppo alto).	• La manopola di regolazione della sensibilità non si trova sulla posizione corretta.	• Regolare il comando in modo corretto consultando il "Comandi".
Riproduzione scadente. (suono distorto)	• I cavi dei altoparlante sono collegati con le polarità ⊕/⊖ invertite. • Un cavo dei altoparlante viene pizzicato da una vite del telaio. • I comandi potrebbero non esser stati regolati correttamente.	• Collegarli in modo appropriato controllando che le polarità ⊕/⊖ dei cavi e dei terminali siano corrette. • Collegare nuovamente il cavo del altoparlante in modo che non venga pizzicato. • Regolarli consultando le sezioni "Comandi".

Bedienelemente / Regelaars / Comandi

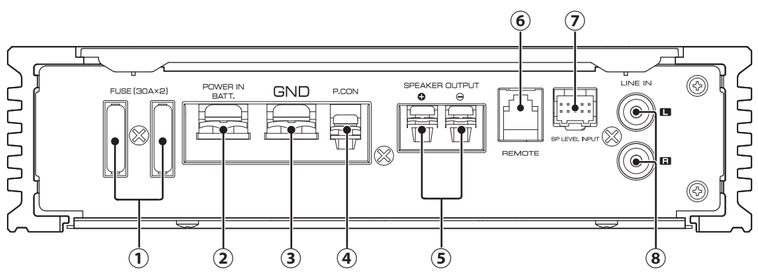

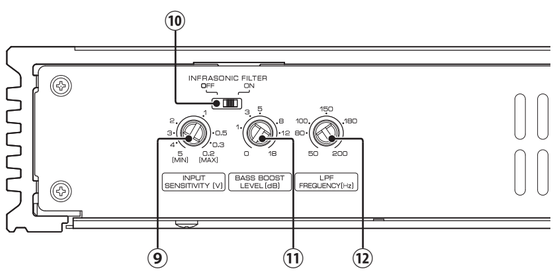

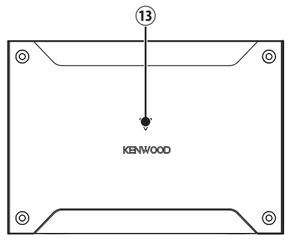

① Sicherung (30 A × 2)

HINWEIS

Falls im herkömmlichen Handel etc. eine Sicherung mit der spezifizierten Kapazität nicht erhältlich sein sollte, konsultieren Sie Ihren KENWOOD-Händler.

② Netzbuchse (POWER IN BATT.)

③ Massebuchse (GND)

④ Netzsteuerungsbuchse (P.CON)
Regelt ein / aus des Geräts.

⑤ Lautsprecher-Ausgangsanschlüsse (SPEAKER OUTPUT)
Für dieses Gerät sind Lautsprecher mit einer Mindestimpedanz von 2 Ohm erforderlich; Lautsprecher mit einer Impedanz von 2 Ohm oder höher sind an diesen Klemmen anzuschließen.

⑥ REMOTE-Anschluss (für separat erhältliches Teil KCA-RC01A)
Dieser Anschluss ist exklusiv für einen beigefügten Controller zur Lautstärkereglung.

⑦ Lautsprecherpegel-Eingangsbuchse (SP LEVEL INPUT)
Die maximale Ausgangsleistung des FACTORY INSTALLED HEAD UNIT darf nicht mehr als 50 W betragen. Das Gerät wird ein- bzw. ausgeschaltet, wenn ein Eingangssignal anliegt oder nicht anliegt (SIGNAL SENSING TURN-ON). Es ist daher nicht notwendig, die Stromversorgungs-Steuerleitung anzuschließen.

⑧ LINE IN-Buchse

⑨ INPUT SENSITIVITY-Regler (Eingangsempfindlichkeit)
Diesen Regler ensprechend dem Pegel des Vorverstärker-Ausgangssignals des an diesen Verstärker angeschlossenen HEAD UNIT einstellen.

HINWEIS

Einzelheiten über den Pegel des Vorverstärker-Ausgangssignals siehe „Technische Daten" der Bedienungsanleitung des HEAD UNIT.

⑩ INFRASONIC FILTER-Schalter (Infraakustik-Filters)
Ultraniedrige Frequenzen können auch von einem Subwoofer-Lautsprecher nicht reproduziert werden, sondern wirken sich als unnötige Oszillationen aus, die den Klang durch Verursachung von Verzerrung usw. beeinflussen. Wenn dieser Schalter auf „ON" gestellt ist, werden die unhörbaren, extrem niedrigen Frequenzen abgeschnitten. (Signale unter 25 Hz werden unterdrückt.) Dadurch wird die Reproduktionsleistung der Lautsprecher verbessert, indem unnötige Oszillationen eliminiert werden und dadurch keine Klangverzerrungen verursachen können.

⑪ BASS BOOST LEVEL-Regler
Stellt die Niedrigfrequenz zur Kompensation ein.

⑫ LPF FREQUENCY-Regler
Mit diesem Regler wird das von diesem Gerät ausgegebene Frequenzband eingestellt.

⑬ Power-Anzeige
Wenn dieses Gerät eingeschaltet wird, erleuchtet die Power-Anzeige.

① Zekering (30 A × 2)

OPMERKING

Als u geen zekering met de opgegeven waarden in uw winkel vindt, neem dan contact op met uw KENWOOD-dealer.

② Spanningsaansluiting (POWER IN BATT.)

③ Aarde-aansluiting (GND)

④ Aansluiting voor stroomregeling (P.CON)
Hiermee wordt de eenheid aan- en uitgezet (ON / OFF).

⑤ SPEAKER OUTPUT-aansluitingen
Met dit toestel kunt u luidsprekers met een minimale impedantie van 2 Ohm gebruiken. Sluit luidsprekers met een impedantie van 2 Ohm of hoger op deze aansluitingen aan.

⑥ REMOTE-aansluiting (voor afzonderlijk verkrijgbaar onderdeel KCA-RC01A)
Deze terminal is een exclusieve terminal voor een meegeleverde controller om het volume.

⑦ SP LEVEL INPUT (Luidsprekerniveau ingangs) -aansluiting
De FACTORY INSTALLED HEAD UNIT dient een uitgangsvermogen van maximaal 50 W te hebben. De stroom wordt in- en uitgeschakeld wanneer het toestel een ingangssignaal detecteert (SIGNAL SENSING TURN-ON). Daarom is het niet nodig om de Spanningsregeldraad aan te sluiten.

⑧ LINE IN-aansluiting

⑨ INPUT SENSITIVITY-regelaar
Stel deze regelaar in overeenkomstig het voorversterkingsniveau van het HEAD UNIT dat met deze versterker is verbonden.

OPMERKING

Zie de „Technische gegevens" in de gebruiksaanwijzing van het HEAD UNIT aangaande het voorversterkingsniveau.

⑩ INFRASONIC FILTER schakelaar (Infrasonische filter)
Extreem lage frequenties die zelfs niet door een subwoofer kunnen worden weergegeven, worden niet omgezet in hoorbaar geluid, maar in ongewenste trillingen die een nadelige invloed op de weergave hebben, bijvoorbeeld door vervorming enz. te veroorzaken. Als deze schakelaar op „ON" staat, worden de onhoorbare, ultralage frequenties afgesneden. (Frequenties onder 25 Hz worden onderdrukt.) Dit verbetert de weergaveprestaties van de luidsprekers doordat ongewenste trillingen die niet worden omgezet in hoorbaar geluid worden geëlimineerd.

⑪ BASS BOOST LEVEL-regelaar
Hiermee stelt u het lagefrequentieniveau in dat moet worden gecompenseerd.

⑫ LPF FREQUENCY-regelaar
Deze instelling bepaalt welke frequentieband er gereproduceerd wordt door dit toestel.

⑬ Power-indicator
Als het toestel is aangeschakeld zal de Power-indicator oplichten.

① Fusibile (30 A × 2)

NOTA

Se non foste in grado di trovare il fusibile della capacità specifica in commercio ecc., consultate il vostro rivenditore KENWOOD.

② Terminale POWER IN BATT. (alimentazione)

③ Terminale GND (massa)

④ Terminale P.CON (control dell'alimentazione)
Controlla l'accensione / lo spegnimento dell'unità.

⑤ Terminali SPEAKER OUTPUT
Dato che quest'unità accetta altoparlanti con un'impedenza minima di 2 ohm, collegare altoparlanti con un'impedenza di 2 ohm o maggiore.

⑥ Terminale REMOTE (per la parte KCA-RC01A disponibile separatamente)
Questo terminale è un terminale ad uso esclusivo di un controller in dotazione per regolare il volume.

⑦ Terminale SP LEVEL INPUT (ingresso dei altoparlante)
Lo FACTORY INSTALLED HEAD UNIT deve possedere una potenza in uscita di non più di 50 W. L'alimentazione viene accesa e spenta quando l'unità rileva il segnale di ingresso (SIGNAL SENSING TURN-ON). Non è pertanto necessario collegare il cavo di controllo alimentazione.

⑧ Terminale LINE IN (ingresso di linea)

⑨ Comando INPUT SENSITIVITY (sensibilità di ingresso)
Regolare questo comando a seconda del livello di pre-uscita della HEAD UNIT collegata a questo amplificatore.

NOTA

Riferirsi alla sezione "Specifiche" del manuale delle istruzioni della HEAD UNIT circa il livello di pre-uscita.

⑩ Comando INFRASONIC FILTER (filtro infrasonico)
Le frequenze bassissime che non possono venire riprodotte neppure attraverso un subwoofer non producono suono, ma divengono oscillazioni inutili che peggiorano l'audio causando distorsioni e altri problemi. Quando questo interruttore è impostato su "ON", le frequenze bassissime, non udibili, vengono tagliate. (Le frequenze più basse di 25 Hz vengono tagliate.) Questo migliora la riproduzione dei diffusori eliminando oscillazioni non necessarie perché non producono suoni.

⑪ Comando BASS BOOST LEVEL
Imposta il livello di bassa frequenza da compensare.

⑫ Comando LPF FREQUENCY
Questo comando regola la banda di frequenza di uscita di questa unità.

⑬ Indicatore di alimentazione
Quando l'alimentazione viene attivata, l'indicatore di alimentazione si accende.

Technische Daten

Die technischen Daten können sich ohne besonderen Hinweis ändern.

Audioteil
Nenn-Ausgangsleistung (+B = 14,4V)
(4 Ω)(20 Hz–200 Hz, ≤ 1,0% Gesamtklirrfaktor) ... 300 W × 1
(2 Ω)(100 Hz, ≤ 1,0% Gesamtklirrfaktor) ... 500 W × 1
Lautsprecherimpedanz ... 4 Ω (2 Ω–8 Ω Zulässig)
Frequenzgang (+0, –3 dB) ... 20 Hz–200 Hz
Eingangsempfindlichkeit (RCA) ... 0,2 V–5,0 V
Rauschabstand ... 100 dB
Eingangsimpedanz ... 10 kΩ
Frequenz des Tiefpass-Filters (–24 dB / Okt.) ... 50 Hz–200 Hz (Veränderlich)
Frequenz des Infraakustik-Filters (–24 dB / Okt.) ... 25 Hz
Steuer der Bassverstärkung (40 Hz) ... 0 – +18 dB (Veränderlich)

Allgemeine
Betriebsspannung ... 12 V Gleichstrom-Autobatterie
Stromverbrauch ... 25 A
Installationsgröße (B × H × T) ... 213 × 53 × 149 mm
Gewicht ... 1,5 kg

Technische gegevens

Technische gegevens zijn zonder voorafgaande kennisgeving wijzigbaar.

Audiogedeelte
Nominaal uitgangsvermogen (+B = 14,4V)
(4 Ω) (20 Hz–200 Hz, ≤ 1,0% THV) ... 300 W × 1
(2 Ω) (100 Hz, ≤ 1,0% THV) ... 500 W × 1
Luidsprekerimpedantie ... 4 Ω (2 Ω–8 Ω toegestaan)
Frequentieberek (+0, –3 dB) ... 20 Hz–200 Hz
Ingangsgevoeligheid (RCA) ... 0,2 V–5,0 V
Signaal / ruisverhouding ... 100 dB
Ingangsimpedantie ... 10 kΩ
Laag-doorlaatfilter frekwentie (–24 dB / oct.) ... 50 Hz–200 Hz (variabel)
Infrasonische filter frequentie (–24 dB / oct.) ... 25 Hz
Controle voor de lage tonen (40 Hz) ... 0 – +18 dB (variabel)

Algemeen
Bedrijfsspanning ... 12 V gelijkstroom autoaccu
Stroomverbruik ... 25 A
Installatieafmetingen (B × H × D) ... 213 × 53 × 149 mm
Gewicht ... 1,5 kg

Specifiche

Le caratteristiche tecniche sono soggette a cambiamenti senza preavviso.

Sezione audio
Uscita nominale (+B = 14,4V)
(4 Ω) (20 Hz–200 Hz, ≤ 1,0% THD) ... 300 W × 1
(2 Ω) (100 Hz, ≤ 1,0% THD) ... 500 W × 1
Impedenza dell'altoparlante ... 4 Ω (2 Ω–8 Ω permissibile)
Risposta in frequenza (+0, –3 dB) ... 20 Hz–200 Hz
Sensibilità di ingresso (RCA) ... 0,2 V–5,0 V
Rapporto segnale / rumore ... 100 dB
Impedenza di ingresso ... 10 kΩ
Frequenza filtro passa basso (–24 dB / ott.) ... 50 Hz–200 Hz (variabile)
Frequenza filtro infrasonico (–24 dB / ott.) ... 25 Hz
Controllo di aumento dei bassi (40 Hz) ... 0 – +18 dB (variabile)

Generale
Tensione di alimentazione ... Batteria auto da 12 V CC
Consumo di corrente ... 25 A
Dimensioni installazione (L × A × P) ... 213 × 53 × 149 mm
Peso ... 1,5 kg

300 Watts RMS × 1 at 4 Ohms and ≤ 1% THD+N
85 dBA (Reference: 1 Watt into 4 Ohms)