IMPORTANT SAFEGUARDS

⚠ **Caution : Read this page carefully to keep your safety.**

AVERTISSEMENTS IMPORTANTS

⚠ **Attention : Lire attentivement cette page pour votre sécurité.**

WICHTIGE SICHERHEITSHINWEISE

⚠ **Achtung: Diese Seite aus Sicherheitsgründen sorgfältig durchlesen.**

BELANGRIJKE VOORZORGSMAATREGELEN

⚠ **Let op: Lees voor uw veiligheid deze bladzijde zorgvuldig door.**

PRECAUZIONI IMPORTANTI

⚠ **Attenzione : Per vostra sicurezza, leggete attentamente questa pagina.**

AVISOS IMPORTANTES

⚠ **Precaución: Para su seguridad, lea con atención esta página.**

اجراءات وقائية هامة

⚠ **تنبيه: اقرا هذه الصفحة للحفاظ على سلامتك.**

1. Suffocation — After taking the unit out of the polyethylene bag, be sure to dispose of the polyethylene bag out of the reach of children. Otherwise, they may play with the bag, which could cause hazard of suffocation.

Etouffement — Après avoir retiré l'appareil du sac de polyéthylène, bien placer ce dernier hors de la portée des enfants. S'ils jouent avec ce sac, un risque d'étouffement est possible.

Erstickungsgefahr — Nach der Entnahme der Lautsprecher aus dem Polyäthylenbeutel muß dieser für Kinder unerreichbar endsorgt werden. Wenn Kinder mit dem Beutel spielen, besteht Erstickungsgefahr.

Verstikking — Nadat u de luidsprekers uit de polyethyleen zak heeft verwijderd, moet u deze zak weggooien. Zorg dat de zak uit de buurt van kinderen blijft. Kinderen zouden met de zak kunnen gaan spelen en de zak bijvoorbeeld over hun hoofd trekken met verstikking tot gevolg.

Pericolo di soffocamento — Estratta l'unità dal sacchetto in polietilene, gettatelo in modo che non possa cadere in mano a bambini. Essi potrebbero altrimenti rimanere soffocati.

Asfixia — Después de sacar la unidad de la bolsa de polietileno, asegúrese de poner la bolsa de polietileno donde no puedan alcanzarla los niños. De otra forma, éstos podrían jugar con la bolsa y se podría producir un peligro de asfixia.

اختناق – عقب اخراج الوحدة من كيس البوليثيلين تاكد من وضع الكيس بعيدا عن متناول الاطفال. والا فقد يلعبوا بالكيس مما يعرضهم الى خطر الاختناق.

2. Power supply voltage — Connect the illumination lamp-equipped speakers to DC 12V, negative ground.

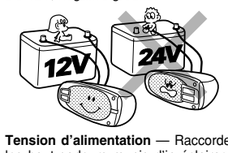

Tension d'alimentation — Raccorder les haut-parleurs munis d'in éclairage sur 12 V CC, mise à la terre négative.

Betriebsspannung — Die Lautsprecher mit Beleuchtung an Gleichstrom 12 V mit negativer Masse anschließen.

Spanningvoorziening — Verbind de luidsprekers voorzien van verlichting met een 12 Volt, negatieve geaarde gelijkstroombron.

Alimentazione — Se i diffusori possiedono indicatori, collegateli ad una sorgente di energia a 12V di c.c. a terra negativa.

Tensión de alimentación — Conecte los altavoces equipados con lámpara de iluminación a una batería de 12 V CC con puesta a masa negativa.

جهد التيار الكهربائي – قم بتوصيل السماعات المجهزة بمصابيح اضاءة بطرف أرضي سالب تيار مباشر ١٢ فولت.

3. Water and moisture — Do not install the speakers in locations which may be subject to water or moisture.

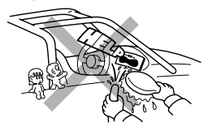

Eau et humidité — Ne pas installer les haut-parleurs dans des endroits où ils peuvent être exposés à de l'eau ou à l'humidité.

Wasser und Feuchtigkeit — Die Lautsprecher nicht an Stellen einbauen, wo sie Wasser oder Feuchtigkeit ausgesetzt werden.

Water en vocht — Installeer de luidsprekers niet op plaatsen waar ze mogelijk aan water of vocht bloot worden gesteld.

Acqua ed umidità — Non installate i diffusori in posizioni esposte ad acqua ed umidità.

Agua y humedad — No instale los altavoces en lugares sometidos al agua o a la humedad.

الماء والرطوبة – لا تركب المكبرات في اماكن معرضة للماء او الرطوبة.

4. Dust and unstable locations — Do not install the speakers in unstable locations or locations subject to dust.

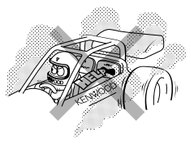

Poussière et endroits instables — Ne pas installer les haut-parleurs dans des endroits instables ou exposés à de la poussière.

Staub und unstabile Stellen — Die Lautsprecher nicht an unstabilen Stellen oder Stellen, wo sie Staub ausgesetzt sind, einbauen.

Stoffige en instabiele plaatsen — Installeer de luidsprekers niet op stoffige plaatsen of instabiele plaatsen onderhevig aan trillingen.

Urti e polvere — Non installate i diffusori in posizioni pericolose instabili o esposte a polvere e sporco.

Polvo y ubicaciones inestables — No instale los altavoces en lugares inestables ni en lugares donde haya polvo.

الغبار والاماكن الغير ثابتة – لا تركب المكبرات في اماكن غير ثابتة او معرضة للغبار.

5. Modification — Do not attempt to open or modify the unit, for this could cause fire hazard or malfunction.

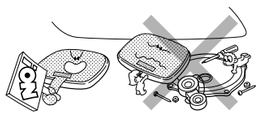

Modification — Ne pas essayer de démonter ni de modifier l'appareil car ceci risque de provoquer un risque d'incendie ou un fonctionnement incorrect.

Veränderungen — Niemals versuchen, die Lautsprecher zu öffnen oder zu verändern, weil dadurch Feuergefahr und Fehlfunktionen hervorgerufen werden können.

Aanpassingen — Voorkom brand of beschadiging en open derhalve de luidsprekers niet en breng er geen veranderingen in aan.

Modifiche — Non tentate di aprire o modificare l'unità, dato che ciò potrebbe causare incendi o errori di funzionamento.

Modificación — No trate de abrir ni modificar la unidad porque podría producirse un peligro de incendio o una avería.

التعديل – لا تحاول فتح او تعديل الوحدة لما قد يسبب ذلك من خطر اندلاع حريق او حدوث خلل ما.

6. Cleaning — Do not use gasoline, naphtha, or any type of solvent to clean the speakers. Clean by wiping with a soft, dry cloth.

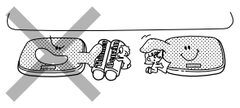

Nettoyage — Ne pas utiliser d'essence, de naphte ni de diluant pour nettoyer les haut-parleurs. Les nettoyer avec un chiffon doux et sec.

Reinigung — Zum Reinigen der Lautsprecher niemals Benzin, Farbverdünner oder andere Lösungsmittel verwenden. Zum Reinigen ein weiches, trockenes Tuch verwenden.

Reinigen — Gebruik geen benzine, thinner of andere oplosmiddelen voor het reinigen van de luidsprekers. Reinig de luidsprekers met een zachte, droge doek.

Pulizia — Non pulite l'unità con benzina, nafta o solventi molto volatili in generale. Usate solo un panno morbido ed asciutto.

Limpieza — No utilice gasolina, nafta ni ningún otro tipo de disolvente para limpiar los altavoces. Límpielos con un paño suave y seco.

التنظيف – لا تستعمل الجازولين، النافثا، او أي نوع من المحاليل لتنظيف مكبرات الصوت. نظف باستعمال قطعة قماش جافة وناعمة.

7. Malfunction — In the event the unit generates smoke or abnormal smell or no sound comes out from the speaker, immediately switch the power OFF. After this, please contact your dealer or nearest service station as soon as possible.

POWER OFF!

Mauvais fonctionnement — Dans le cas où l'appareil dégage de la fumée ou une odeur anormale, ou si aucun son ne provient du haut-parleur, couper immédiatement l'alimentation. Contacter ensuite votre concessionnaire ou centre de service le plus proche le plus rapidement possible.

COUPER L'ALIMENTATION!

Fehlfunktion — Wenn aus dem Gerät Rauch austritt oder kein Ton von den Lautsprechern zu hören ist, so schalten Sie sofort die Stromversorgung aus. Wenden Sie sich anschließend so bald wie möglich an Ihren Händler oder an die nächstliegende Kundendienststation.

AUSSCHALTEN!

Storing — Wanneer er rook of een vreemde geur uit de luidsprekers komt of deze in het geheel geen geluid produceren, moet u direct de stroom uit (OFF) schakelen. Raadpleeg vervolgens uw handelaar of een erkend onderhoudscentrum.

SPANNING UIT!

Malfunzionamento — Nel caso che l'unità producesse del fumo o un odore anomalo, oppure non si sentisse nessun suono dagli altoparlanti, spegnerla immediatamente (OFF).Ciò fatto, contattare appena possibile il rivenditore di fiducia o il centro di assistenza tecnica più vicino.

SCOLLEGATE L'ALIMENTAZIONE!

Fallo de funcionamiento — En caso de que la unidad genere humos u olores anormales o no genere sonido a través del altavoz, desconecte inmediatamente la alimentación. Después, consulte con su concesionario o centro de reparaciones más cercano tan pronto como sea posible.

¡DESCONECTE LA ALIMENTACION!

عطل – في حالة قيام الوحدة بتوليد دخان او رائحة غير عادية او لا يتم صدور صوت من سماعة التكبير، قم فوراً بتحويل مفتاح التيار الى وضع الايقاف OFF . بعد ذلك، يرجى الإتصال بالوكيل لديك او أقرب محطة خدمة في أسرع وقت ممكن.

اطفاء الطاقة!

KENWOOD

KFC-XW1202DVC
KFC-WPS1202D
KFC-XW1002DVC
KFC-WPS1002D

This Product is not installed by the manufacturer of a vehicle on the production line, nor by the professional importer of a vehicle into an EU Member State.

Ce produit n'est pas installé par le constructeur d'un véhicule sur le site de production, ni par l'importateur professionnel d'un véhicule dans un État membre de l'UE.

Dieses Produkt wird weder vom Hersteller eines Fahrzeugs während der Produktion noch von einem professionellen Importeur eines Fahrzeugs in einen EU-Mitgliedsstaat eingebaut.

Dit product wordt niet geïnstalleerd door de fabrikant van een voertuig op de productielijn, noch door de professionele invoerder van een voertuig in EU-lidstaten.

Questo prodotto non è installato dal produttore di un veicolo della linea di produzione, nemmeno dall'importatore professionale di un veicolo negli stati membro della UE.

Este producto no ha sido instalado en la línea de producción por el fabricante de un vehículo, ni tampoco por el importador profesional de un vehículo dentro del estado miembro de la UE.

SUBWOOFER
INSTRUCTION MANUAL

SUBWOOFER
MODE D'EMPLOI

SUBWOOFER
BEDIENUNGSANLEITUNG

SUBWOOFER
GEBRUIKSAANWIJZING

SUBWOOFER
ISTRUZIONI PER L'USO

SUBWOOFER
MANUAL DE INSTRUCCIONES

السماعات
دليل التعليمات

KENWOOD CORPORATION
B61-1232-00 (TTS)

Note:
Observe the following cautions to prevent damage to the speakers.
- You cannot input the same power as "peak power" continually.
- When the volume is set too high, the sound may be distorted or abnormal. Reduce the volume promptly in case of such phenomena.
- While the listening volume is set to a high level, do not load or eject a disc or cassette tape or operate the selector and power switches of the amplifier.

Remarque:
Respecter les consignes suivantes pour éviter que les haut - parleurs ne soient endommagés.
- Vous ne pouvez pas régler une puissance identique à la "puissance crête" de façon continue.
- Si le niveau de sortie est trop puissant, les sons peuvent étre déformés ou anormaux. Réduire le niveau de sortie aussitôt que l'on constate ce phénomène.
- Si le niveau de sortie a été réglé à une valeur élevée, ne pas mettre en place ou éjecter un disque ou une cassette, ne pas agir sur les sélecteurs ou l'interrupteur d'alimentation de l'amplificateur.

Hinweis:
Die folgenden Hinweise beachten, um Schäden der Lautsprecher zu verhindern.
- Es kann nicht die gleiche Leistung kontinuierlich als "Spitzenleistung" eingegeben werden.
- Wenn die Lautstärke zu hoch eingestellt wird, kann der Klang verzerrt sein oder unnormal klingen.
  In diesem Fall sollte die Lautstärke umgehend vermindert werden.
- Während die Lautstärke auf einem hohen Pegel eingestellt ist, keine CD oder Kassette einlegen oder entnehmen und nicht die Wahlschalter und den Netzschalter des Verstärkers betätigen.

Opmerking:
Voorkom beschadiging van de luidspreker en let derhalve op de volgende punten.
- U kunt de luidsprekers niet continue op "piekvermogen" belasten.
- Wanneer het volume te hoog is ingesteld, wordt het geluid vervormd of klinkt het geluid niet normaal. Verlaag in dat geval direkt het volume.
- Plaats of verwijder geen CD of cassette en bedien de keuzeschakelaar en spannìngsschakelaar van de versterker niet wanneer het volume op een hoog niveau is gesteld.

Nota:
Per evitare danni ai diffusori, osservate le seguenti precauzioni.
- Non è possibile alimentare continuamente i "correnti di cresta".
- Se il volume è troppo alto, il suono può risultare distorto o anormale. In tat caso, riducete il volume immediatamente.
- Se il volume di ascolto è stato impostato ad un livello elevato, non caricate o espellete un disco o una cassetta, non azionate nè il selettore nè gli interruttori di alimentazione dell'amplificatore.

Nota:
Tome las precauciones siguientes para evitar estropear los altavoces.
- No es posible suministrar la misma potencia como "potencia máxima" continuamente.
- Cuando ajuste un volumen demasiado alto, el sonido podrá distorsionarse o no ser normal. Reduzca rápidamente el volumen en este caso.
- Mientras el volumen de escucha esté ajustado a un nivel alto, no introduzca ni expulse un disco o un casete, ni utilice los selectores ni el interruptor de la alimentación del amplificador.

ملاحظة:
يرجي ملاحظة التنبيهات التالية لتجنب تلف السماعات.
- لا يمكنك إدخال نفس القدرة مثل «القدرة القصوى» بشكل مستمر.
- عند وضع مستوى الصوت على الوضع المرتفع، قد يصدر صوت مشوه أو غير عادي. خفض مستوى الصوت في حالة حدوث هذه الظاهرة.
- عندما يضبط مستوى الاستماع على المستوى المرتفع، لا تدخل أو تخرج أقراص أو شرائط كاسيت أو تشغل المنتقى و كذلك مفتاح القدرة للمكبر.

Greeting

Dear Customer,
Congratulations on your choice of a Kenwood Subwoofer. Kenwood is known worldwide for producing some of the most advanced car audio products on the market, and our new Subwoofer is the result of the latest research in speaker technology. Installed properly, your Subwoofer will do just what the name says: it will boost the decibel level of your system's low frequency response.

You can install your Subwoofer in a sealed or ported enclosure with excellent results. Your choice will depend on the kind of bass sound you like best. We show you the different kinds of bass sound that you'll get from different sizes and styles of enclosures. See "Recommended Enclosures" on this manual.

Bienvenue!

Cher Client,
Nous vous remercions d'avoir porté votre choix sur le haut-parleur Kenwood Subwoofer. Kenwood est réputée dans le monde entier pour fabriquer certains des équipements audio les plus perfectionnés qui soient, et le nouveau Subwoofer est le fruit de nos recherches intensives dans le domaine des haut-parleurs. Convenablement installé, le Subwoofer mettra en valeur la réponse de votre installation dans le registre grave.

Vous pouvez obtenir d'excellentes performances en installant le Subwoofer dans une enceinte fermée ou bien dans une enceinte pourvue d'un évent. Le choix dépend du type de sonorités graves que vous aimez. Des exemples des sonorités que vous pouvez obtenir en fonction de la nature et des dimensions de l'enceinte sont indiqués dans ce manuel. Voir "Enceintes recommandées" dans ce manuel.

Begrüßung

Sehr geehrter Kunde!,
Herzlichen Glückwunsch zu Ihrer Wahl eines Kenwood Subwoofers. Kenwood ist in aller Welt bekannt für fortschrittliche Audio-Produkte für das Kraftfahrzeug, und unser neuer Subwoofer ist daher keine Ausnahme, denn er entspricht dem neuesten Stand der Lautsprechertechnologie. Richtig installiert, führt Ihr Subwoofer aus, was sein Name verspricht: Er betont den Dezibel-Pegel der niederfrequenten Signale Ihres Audiosystems.

Sie können Ihren Subwoofer in einem geschlossenen oder offenen Gehäuse mit hervorragenden Ergebnissen einsetzen. Ihre Wahl hängt von dem Baßsound ab, den Sie am liebsten mögen. Wir zeigen Ihnen die unterschiedlichen Typen der Baßsounds, die Sie von verschiedenen Gehäusegrößen und -typen erhalten können. Siehe "Empfohlene Gehäuse" in dieser Anleitung.

Begroeting

Geachte klant,
Gefeliciteerd met uw keuze van een Kenwood Subwoofer. Kenwood staat wereldwijd bekend als producent van sommige van de meest vooruitstrevende auto audio producten die op dit moment op de markt zijn en onze nieuwe Subwoofer is het resultaat van onze meest recente research in luidspreker technologie. Als hij op de juiste wijze is geònstalleerd, zal uw Subwoofer precies doen wat z'n naam al zegt: het decibel-niveau van de lage frequentie weergave van uw systeem opkrikken.

U kunt uw Subwoofer met uitstekende resultaten zowel in een afgesloten opstelling als in één met openingen gebruiken. Uw keuze hangt af van het soort basweergave waar u van houdt. We hebben voor u de verschillende soorten basweergave geïllustreerd die u krijgt met opstellingen van verschillende afmetingen en vormen. Zie "Aanbevolen opstellingen" elders in deze handleiding.

Congratulazioni!

Congratuliamo con voi per aver scelto di un dB+Subwoofer Kenwood. Kenwood è conosciuta in tuttom il mondo come la produttrice di alcuni fra i più avanzati sistemi audio per automobili, ed il nostro nuovissimo dB+Subwoofer è il prodotto più recente delle mostre ricerche nel campo dei diffusori. Installato correttamente, il dB+Subwoofer fa quanto promette: aumenta la potenza in decibel dei bassi prodotti dal vostro sistema.

Potete installare il Subwoofer in un alloggiamento sigillato o aperto con risultati eccellenti. La scelta da fare dipende dal tipo di bassi che si preferiscono. Mostreremo i tipi diversi di bassi che si possono ottenere con alloggiamenti di differenti dimensioni e stili. Vedere la sezione "Alloggiamenti raccomandati" di questo manuale.

Saludos

Estimado cliente:
Enhorabuena por haber elegido un Kenwood Subwoofer. La marca Kenwood es famosa en todo el mundo por producir algunos de los productos de audio para el automóvil más avanzados del mercado, y nuestro nuevo Subwoofer es el resultado de la investigación más reciente en tecnología de altavoces. Instalado correctamente, su Subwoofer hará justamente lo que su nombre indica: reforzar el nivel de decibelios de la respuesta de baja frecuencia de su sistema.

Podrá instalar su Subwoofer en una caja acústica sellada o con orificios y obtener excelentes resultados. Su elección dependerá del tipo de sonidos graves que usted prefiera. Le mostraremos las distintas clases de sonidos de graves que podrá obtener con cajas acústicas de tamaños y estilos distintos. Consulte el apartado de "Cajas acústicas recomendadas" de este manual.

مرحباً

عزيزي العميل،
تهانينا لاختيارك جهاز Kenwood Subwoofer. وتعتبر Kenwood هي إحدى الشركات المعروفة في العالم لإنتاج أكثر الأجهزة الصوتية تطوراً للسيارات في السوق، ويعتبر جهاز Subwoofer الجديد هو نتيجة لآخر الأبحاث في مجال تكنولوجيا السماعات. عند تركيب جهاز Subwoofer بشكل صحيح في سيارتك، فإنه سوف يؤدي العمل المطلوب منه كما هو مذكور في اسمه: سوف يحسن مستوى الديسيبل لنظامك استجابة للتردد المنخفض.

يمكنك تركيب جهاز Subwoofer لديك في مكان محكم أو مفتوح وتحصل على نتائج ممتازة. سوف يعتمد اختيارك على نوع صوت الباس الذي ترغب فيه أكثر ما يكون. سوف نريك الأنواع المختلفة من صوت الباس والذي سوف تحصل عليه من الأحجام والأشكال المختلفة من مكان التركيب. راجع قسم " الأماكن الموصى بها" في هذا الدليل.

Installation

1. Place the supplied template on the panel and then mark the hole positions.
2. Cut open a large hole and make screw holes.
3. Peel off the covering sheet from the spacer, and attach the spacer on the back of the speaker flange so that the flange is completely covered.

Installation

1. Placer le gabarit fourni sur le panneau et marquer les positions des trous.
2. Découper un trou de grande dimension et percer trous pour les vis.
3. Retirez la feuille de protection placée sur la bande et fixez cette bande sur le bord arrière du haut-parleur de manière qu'il soit entièrement couvert.

Einbau

1. Die mitgelieferte Schablone auf das Blech legen und die Lochpositionen markieren.
2. Eine große Öffnung schneiden und Schraubenlöcher bohren.
3. Die Schutzfolie vom Abstandshalter abziehen und den Abstandshalter an der Rückseite des Lautsprecherflansches so anbringen, daß der Flansch vollständig bedeckt ist.

Installatie

1. Plaats het bijgeleverde malplaatje op het paneel en markeer de gaten.
2. Snijd een opening en maak schroefgaten.
3. Verwijder het beschermende vet van de tussenring en bevestig de tussenring aan de achterzijde van de luidsprekerflens zodat de flens geheel bedekt is.

Installazione

1. Posate la mascherina, in dotazione, sul pannello e marcate le posizioni per i fori.
2. Tagliate un grande foro e eseguirei fori per le viti.
3. Togliete il foglio protettivo del distanziale e applicatelo sul bordo posteriore del diffusore, in modo che esso sia completamente coperto.

Instalación

1. Ponga la plantilla suministrada en el panel y luego marque las posiciones de los agujeros.
2. Haga un agujero grande y agujeros para los tornillos.
3. Desprenda la cubierta del espaciador y coloque el espaciador en la parte posterior de la brida del altavoz para que la brida quede cubierta completamente.

التركيب

١. ضع الشكل المورد على اللوحة و علم مواضع الثقوب.
٢. اقطع فتحة كبيرة لإبراز مواقع المسامير.
٣. انزع الورق الذي يغطي المباعد، وضع المباعد خلف مسند السماعة بحيث يكون المسند مغطي بالكامل.

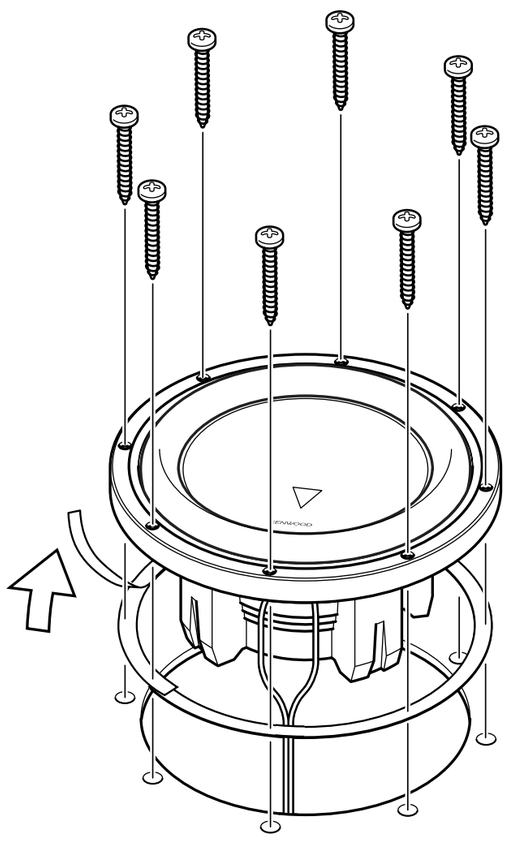

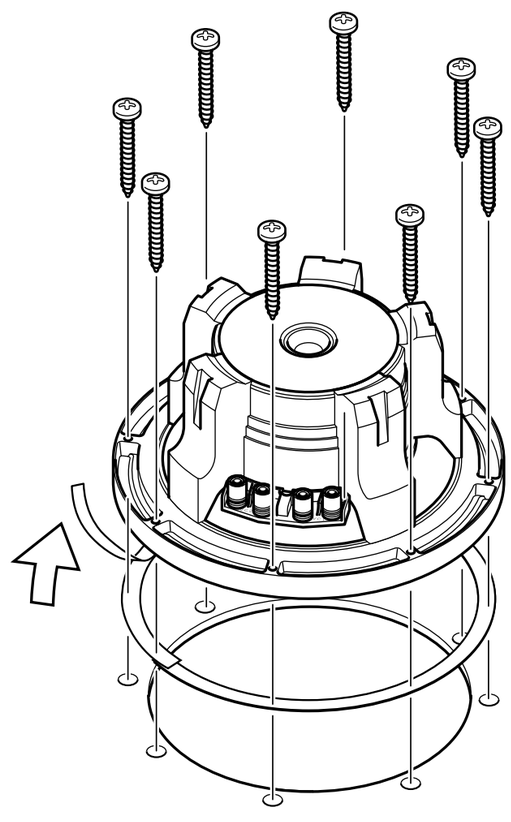

Dimensions
Dimensions
Abmessungen
Afmetingen

Dimensioni
Dimensiones
المقاسات

KFC-XW1202DVC / KFC-WPS1202D

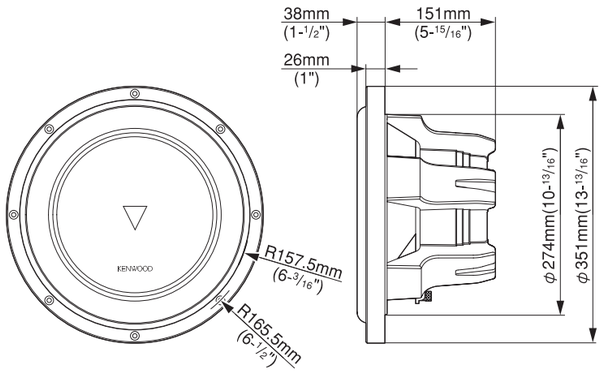

KFC-XW1002DVC / KFC-WPS1002D

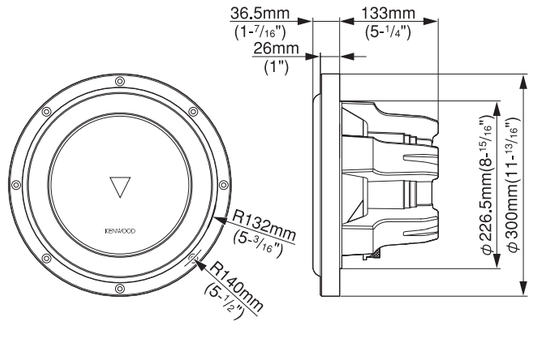

System connections

First, check the power of the amplifier. If the power of the amplifier is higher than the subwoofer's rated input power, increase the number of subwoofers so that the power fed to each subwoofer is lower than its rated input power, or lower the sensitivity of the amplifier. Supplying power greater than its rated input power of the subwoofer will cause noise and/or breakage. Also, if using multiple subwoofers, be careful about the total impedance. Change the connecting pattern of the speakers according to the capable impedance of the amplifier.

Raccordement de l'ensemble

Vérifier d'abord la puissance de l'amplificateur. Si la puissance de l'amplificateur est plus élevée que la puissance d'entrée nominale du subwoofer, augmenter le nombre de subwoofers de façon à ce que la puissance par subwoofer soit inférieure à la puissance d'entrée nominale, ou inférieure à la sensibilité de l'amplificateur. Le fait d'appliquer une puissance supérieure à la puissance d'entrée nominale du subwoofer va créer des parasites et/ou provoquer une panne. Aussi, en cas d'utilisation de plusieurs subwoofers, surveiller l'impédance totale. Modifier le schéma de connexion des haut-perleurs en fonction de l'impédance de l'amplificateur.

Systemanschlüsse

Prüfen Sie zuerst die Leistung des Verstärkers. Wenn die Leistung des Verstärkers höher als die Nenneingangsleistung des Subwoofers ist, erhöhen Sie die Anzahl der Subwoofer, so daß die Leistung pro Subwoofer niedriger ist als die Nenneingangsleistung, oder senken Sie die Empfindlichkeit des Verstärkers. Wenn eine höhere Leistung als die Nenneingangsleistung des Subwoofers angelegt wird, werden Störungen und/oder ein Geräteausfall verursacht. Bei parallel geschalteten Subwoofern auf die Gesamtimpedanz achten. Ändern Sie das Anschlußschema der Lautsprecher entsprechend der zulässigen Impedanz des Verstärkers.

Systemaansluitingen

Controleer eerst het vermogen van de versterker. Als het vermogen van de versterker hoger is dan het nominale ingangsvermogen van de subwoofer, gebruikt u een groter aantal subwoofers zodat het vermogen per subwoofer lager is dan het nominale ingangsvermogen of de gevoeligheid van de versterker. Het te hoog belasten van de luidspreker kan ruis veroorzaken of de luidspreker doen beschadigen. Bij gebruik van meerdere subwoofers moet u bovendien letten op de totale impedantie. Verander het aansluitpatroon van de luidsprekers op basis van de impedantie van de versterker.

Connessioni del sistema

Innanzi tutto, controllate la tensione dell'amplificatore. Se la tensione dell'amplificatore supera la tensione di entrata nominale del subwoofer, aumentate il numero di subwoofer in modo tale ché la tensione per ogni subwoofer sia inferiore rispetto alla tensione di ingresso nominale oppure inferiore al sensibilità dell'amplificatore. Se fornite una tensione superiore rispetto alla tensione di ingresso nominale del subwoofer, questo può causare la generazione di rumore e/o dar luogo a guasti. Inoltre, se usate più subwoofer, fate attenzione all'impedenza totale. Cambiate la struttura di collegamento degli altoparlanti a seconda dell'impedenza ammessa dall'amplificatore.

Conexiones del sistema

Primero, compruebe la potencia del amplificador. Si la potencia del amplificador es mayor que la potencia de entrada nominal del altavoz de frecuencias ultrabajas (subwoofer), aumente el número de altavoces de frecuencias ultrabajas de manera tal que la potencia por cada altavoz sea menor que la potencia de entrada nominal, o menor que la sensibilidad del amplificador. El suministro de una potencia mayor que la potencia de entrada nominal del altavoz de frecuencias ultrabajas causará ruido y/o ruptura. Asimismo, si usa múltiples altavoces de frecuencias ultrabajas, tenga cuidado con la impedancia total. Cambie el patrón de conexión de los altavoces según la capacidad de impedancia del amplificador.

وصلات النظام

أولاً، افحص قدرة المكبر. إذا كانت قدرة المكبر مرتفعة أكثر من معدل المكبر الثانوي، ارفع عدد المكبرات الثانوية بحيث تكون القدرة المغذية لكل مكبر ثانوي أقل من القدرة الداخلة المقننة، أو خفض الحساسية للمكبر. إمداد القدرة بنسبة أكبر من قدرة الإدخال المقننة للمكبر الثانوي سوف تسبب ضوضاء و/أو تلف. أيضاً، في حالة استخدام المكبرات الثانوية المتعددة، كن حذراً من إجمالي المعاوقة. غير نمط التوصيل للسماعات طبقاً لقدرة معاوقة المكبر.

Example 1 Parallel connection : One Amplifier and One Subwoofer
Exemple 1 Connexion parallèle : Un amplificateur et un Subwoofer
Beispiel 1 Parallelverbindung: Ein Verstärker und ein Subwoofer
Voorbeeld 1 Parallelle schakeling: Eén versterker en één subwoofer
Esempio 1 Collegamento in parallelo: un amplificatore ed un subwoofer
Ejemplo 1 Conexión en paralelo: Un amplificador y un Subwoofer

مثال ١ **أسلاك على التوازي** : مضخّم صوت واحد وSubwoofer واحد

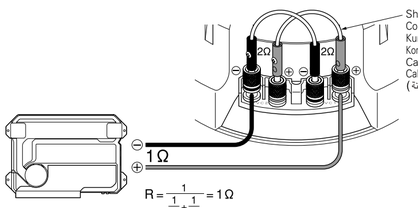

$R = \frac{1}{\frac{1}{2}+\frac{1}{2}} = 1\Omega$

$R = \frac{١}{\frac{١}{٢}+\frac{١}{٢}} = \Omega ١$

Example 2 Series connection : One Amplifier and One Subwoofer
Exemple 2 Connexion série : Un amplificateur et un Subwoofer
Beispiel 2 Serielle Verbindung: Ein Verstärker und ein Subwoofer
Voorbeeld 2 Serieschakeling: Eén versterker en één subwoofer
Esempio 2 Collegamento in serie: un amplificatore ed un subwoofer
Ejemplo 2 Conexión en serie: Un amplificador y un Subwoofer

مثال ٢ **أسلاك على التوالي** : مضخّم صوت واحد و٢ Subwoofer

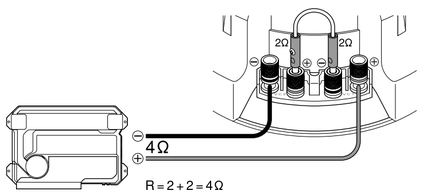

$R = 2 + 2 = 4\Omega$

$R = ٢ + ٢ = \Omega ٤$

Example 3 Series-Parallel connection : One Amplifier and Two Subwoofers
Exemple 3 Connexion série-parallèle : Un amplificateur et deux Subwoofers
Beispiel 3 Serielle/Parallele Verbindung: Ein Verstärker und zwei Subwoofer
Voorbeeld 3 Serieparallelschakeling: Eén versterker en twee subwoofers
Esempio 3 Collegamento in serie-parallelo: un amplificatore e due subwoofer
Ejemplo 3 Conexión en serie-parallelo: Un amplificador y dos Subwoofers

مثال ٣ **أسلاك على التوالي و التوازي** : مضخّم صوت واحد و٢ Subwoofer

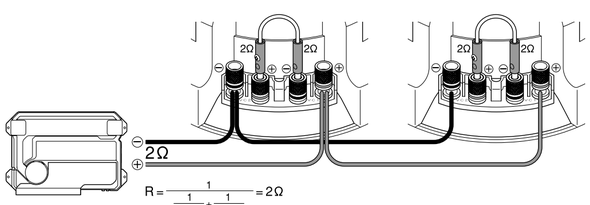

$R = \frac{1}{\frac{1}{2+2}+\frac{1}{2+2}} = 2\Omega$

$R = \frac{١}{\frac{١}{٢+٢}+\frac{١}{٢+٢}} = \Omega ٢$

Example 4 Bi-amplifier connection : Two Amplifiers and One Subwoofer
Exemple 4 Connexion bi-amplis : Deux amplificateurs et un Subwoofer
Beispiel 4 Bi-Verstärker-Verbindung: Zwei Verstärker und ein Subwoofer
Voorbeeld 4 Schakeling met tweevoudige versterkers: Twee versterkers en één subwoofer
Esempio 4 Collegamento con due amplificatori: due amplificatori ed un subwoofer
Ejemplo 4 Conexión con dos amplificadores: Dos amplificadores y un Subwoofer

مثال ٤ توصيل مضخّم صوت ثنائي: مضخّمين صوت وSubwoofer واحد

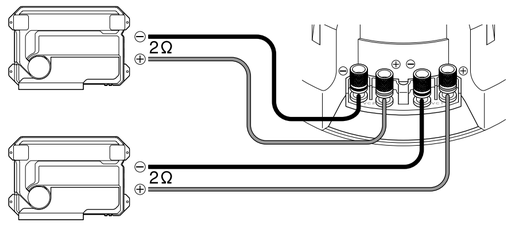

Example 5 Bi-amplifier connection : Four Amplifiers and Two Subwoofers
Exemple 5 Connexion bi-amplis : Quatre amplificateurs et deux Subwoofers
Beispiel 5 Bi-Verstärker-Verbindung: Vier Verstärker und zwei Subwoofer
Voorbeeld 5 Schakeling met tweevoudige versterkers: Vier versterkers en twee subwoofers
Esempio 5 Collegamento con due amplificatori: quattro amplificatori e due subwoofer
Ejemplo 5 Conexión con dos amplificadores: Cuatro amplificadores y dos Subwoofers

مثال ٥ توصيل مضخّم صوت ثنائي: ٤ مضخّمات صوت و٢ Subwoofer

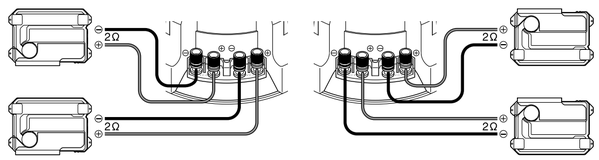

Example 6 Bi-amplifier connection : Eight Amplifiers and Four Subwoofers
Exemple 6 Connexion bi-amplis : Huit amplificateurs et quatre Subwoofers
Beispiel 6 Bi-Verstärker-Verbindung: Acht Verstärker und vier Subwoofer
Voorbeeld 6 Schakeling met tweevoudige versterkers: Acht versterkers en vier subwoofers
Esempio 6 Collegamento con due amplificatori: otto amplificatori e quattro subwoofer
Ejemplo 6 Conexión con dos amplificadores: Ocho amplificadores y cuatro Subwoofers

مثال ٦ توصيل مضخّم صوت ثنائي: ٨ مضخّمات صوت و٤ Subwoofer

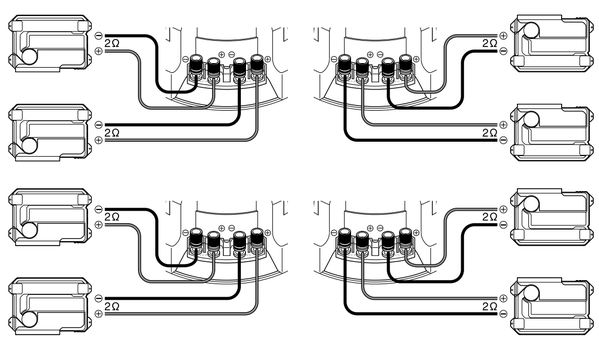

Specifications

Note:
KENWOOD follows a policy of continuous advancements in development. For this reason specifications may be changed without notice.

	■ KFC-XW1202DVC ■ KFC-WPS1202D	■ KFC-XW1002DVC ■ KFC-WPS1002D
Subwoofer	300 mm (12") Carbon PP Cone	250 mm (10") Carbon PP Cone
Nominal Impedance	2 + 2 Ω (Dual Voice Coil)	2 + 2 Ω (Dual Voice Coil)
Peak Input Power	1200 W	1000 W
Rated Input Power	300 W	250 W
Sensitivity	93 dB/W at 1 m	91 dB/W at 1 m
Free Air Resonance	23 Hz	34 Hz
Frequency Response	20 - 400 Hz	27 - 400 Hz
Net Weight	7.900 g	5.800 g

Caractéristiques

Remarque:
KENWOOD applique une politique de progrès continus. Les caractéristiques peuvent donc être modifiées sans préavis.

	■ KFC-XW1202DVC ■ KFC-WPS1202D	■ KFC-XW1002DVC ■ KFC-WPS1002D
Subwoofer	300 mm Cône en polypropylène de carbone	250 mm Cône en polypropylène de carbone
Impédance nominale	2 + 2 Ω (Double bobine mobile)	2 + 2 Ω (Double bobine mobile)
Entrée de crête momentanée	1200 W	1000 W
Entrée nominale	300 W	250 W
Niveau de pression sonore de sortie	93 dB/W à 1 m	91 dB/W à 1 m
Résonance air libre	23 Hz	34 Hz
Réponse en fréquence	20 - 400 Hz	27 - 400 Hz
Poids net	7.900 g	5.800 g

Technische Daten

Hinweis:
KENWOOD arbeitet ständig an der technologischen Weiterentwicklung seiner Produkte. Aus diesem Grund bleibt die Änderung der technischen Daten vorbehalten.

	■ KFC-XW1202DVC ■ KFC-WPS1202D	■ KFC-XW1002DVC ■ KFC-WPS1002D
Subwoofer	300 mm Carbon-PP-Konus	250 mm Carbon-PP-Konus
Nenn-Impedanz	2 + 2 Ω (Doppel-Schwingspule)	2 + 2 Ω (Doppel-Schwingspule)
Momentane Spitzenbelastung	1200 W	1000 W
Nenn-Eingangsleistung	300 W	250 W
Ausgangsschalldruckpegel	93 dB/W bei 1 m	91 dB/W bei 1 m
Freiluftresonanz	23 Hz	34 Hz
Frequenzgang	20 - 400 Hz	27 - 400 Hz
Nettogewicht	7.900 g	5.800 g

Technische gegevens

Omerking
KENWOOD technische gegevens zijn ter produktverbetering zonder voorafgaande kennisgeving wijzigbaar.

	■ KFC-XW1202DVC ■ KFC-WPS1202D	■ KFC-XW1002DVC ■ KFC-WPS1002D
Subwoofer	300 mm Koolstof PP Conus	250 mm Koolstof PP Conus
Nominate impedantie	2 + 2 Ω (Tweevoudige spreekspoel)	2 + 2 Ω (Tweevoudige spreekspoel)
Piekingangsvermogen	1200 W	1000 W
Nominaal ingangsvermogen	300 W	250 W
Gevoeligheid	93 dB/W bij 1 m	91 dB/W bij 1 m
Free Air resonantie	23 Hz	34 Hz
Frekwentierespons	20 - 400 Hz	27 - 400 Hz
Netto gewicht	7.900 g	5.800 g

Dati tecnici

Nota:
KENWOOD persegue una politica di continua ricerca e sviluppo. Per tale ragione, i dati tecnici sono soggetti a modifiche senza preavviso.

	■ KFC-XW1202DVC ■ KFC-WPS1202D	■ KFC-XW1002DVC ■ KFC-WPS1002D
Subwoofer	300 mm Cono al carbonio PP	250 mm Cono al carbonio PP
Impedenza nominale	2 + 2 Ω (Doppia bobina della tonia)	2 + 2 Ω (Doppia bobina della tonia)
Potenza di ingresso di picco	1200 W	1000 W
Ingresso nominale	300 W	250 W
Pressione suono emesso	93 dB/W a 1 m	91 dB/W a 1 m
Risonanza nell' aria	23 Hz	34 Hz
Risposta in frequenza	20 - 400 Hz	27 - 400 Hz
Peso netto	7.900 g	5.800 g

Especificaciones

Nota:
KENWOOD sigue una política de avances continuos en el campo del desarrollo. Por esta razón, las especificaciones están sujetas a cambios sin previo aviso.

	■ KFC-XW1202DVC ■ KFC-WPS1202D	■ KFC-XW1002DVC ■ KFC-WPS1002D
Altavoz de frecuencias ultrabajas	300 mm Cono de carbón PP	250 mm Cono de carbón PP
Impedancia nominal	2 + 2 Ω (Bobina de voz doble)	2 + 2 Ω (Bobina de voz doble)
Potencia máxima de entrada	1200 W	1000 W
Potencia de entrada nominal	300 W	250 W
Sensibilidad	93 dB/W bis 1 m	91 dB/W bis 1 m
Resonancia al afire libre	23 Hz	34 Hz
Respuesta de frecuencia	20 - 400 Hz	27 - 400 Hz
Peso neto	7.900 g	5.800 g

مواصفات

ملاحظة:
تتبع KENWOOD سياسة مستمرة في التنمية و التطوير. لهذا السبب قد تتغير المواصفات بدون إخطار.

■ KFC-XW1002DVC ■ KFC-WPS1002D	■ KFC-XW1202DVC ■ KFC-WPS1202D	
٣٠٠ مم (١٢ بوصة) مخروط PP كربون	٢٥٠ مم (١٠ بوصة) مخروط PP كربون	**Subwoofer**
٢ + ٢ Ω (ملف صوت مزدوج)	٢ + ٢ Ω (ملف صوت مزدوج)	**المعاوقة الاسمية**
١٠٠٠ وات	١٢٠٠ وات	**القصى قدرة داخلة**
٢٥٠ وات	٣٠٠ وات	**القدرة الداخلة المقننة**
٩١ ديسبل / وات في الدقيقة	٩٣ ديسبل / وات في الدقيقة	**الحساسية**
٣٤ هرتز	٢٣ هرتز	**رنين الهواء الحر**
٢٧ - ٤٠٠ هرتز	٢٠ - ٤٠٠ هرتز	**استجابة التردد**
٥٨٠٠ جم	٧٩٠٠ جم	**صافي الوزن**

KFC-XW1202DVC/ WPS1202D Recommended Enclosures

■ SEALED

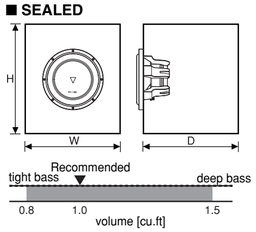

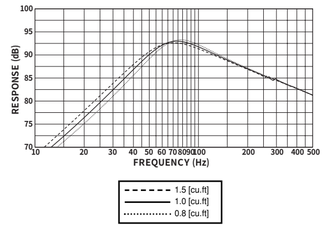

■ PORTED

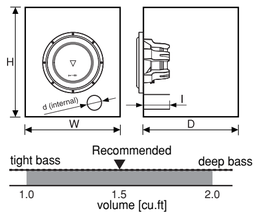

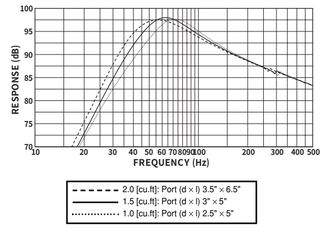

Recommended Enclosures *W, H, D.....External Dimensions

Model Name	Volume	W	H	D	Mounting Hole	Port Diameter d	Port Length l	Displacement
KFC-XW1202DVC KFC-WPS1202D	1.0	375 (14 - 5/8)	350 (13 - 5/8)	360 (14)	274 (10-13/16)	Sealed	Sealed	0.067
	1.5	450 (17 - 9/16)	400 (15 - 5/8)	350 (13 - 5/8)		76 (3)	127 (5)	
(unit)	cu.ft	mm (in.)						cu.ft

Use 21 mm or 3/4 inch thick Medium Density Fiberboard (MDF) or High Density Particleboard.

Technical specifications

	SYMBOL	UNIT	KFC-XW1202DVC KFC-WPS1202D
Nominal Impedance	Z	Ω	2 + 2
DC Resistance	Revc	Ω	1.8 + 1.8
Voice Coil Inductance	Levc	mH	3.7
Piston Area	Sd	sq.m	0.0552
Force Factor	BL	T·m	9.4
Volume Acoustic Compliance	Vas	liter	94.16
		cu.ft	3.323
Moving Mass	Mms	g	220
Resonance Frequency	Fs	Hz	23
Mechanical Q Factor	Qms		4.51
Electrical Q Factor	Qes		0.36
Total Q Factor	Qts		0.33
Peak Power		W	1,200
Peak Excursion	Xmax	mm	6.4
Displacement		cc	1,890
		cu.ft	0.067
Mounting Depth		mm (in.)	151 (5 - 15/16)
Weight of Magnet		g (oz)	2,420 (85.2)
Voice Coil Diameter		mm (in.)	65 (2 - 9/16)

KFC-XW1002DVC/ WPS1002D Recommended Enclosures

■ SEALED

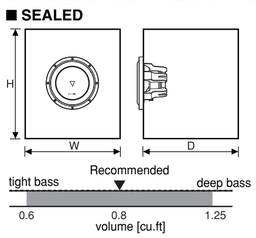

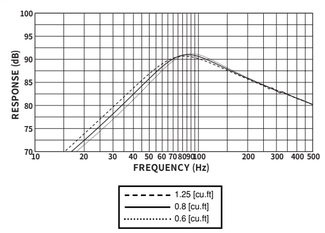

■ PORTED

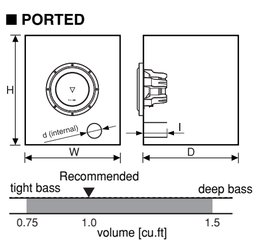

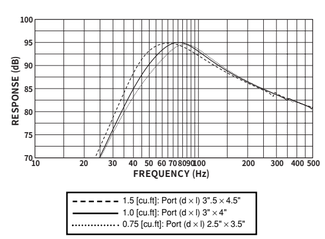

Recommended Enclosures *W, H, D.....External Dimensions

Model Name	Volume	W	H	D	Mounting Hole	Port Diameter d	Port Length l	Displacement
KFC-XW1002DVC KFC-WPS1002D	0.8	350 (13 - 5/8)	320 (12 - 7/16)	330 (12 - 13/16)	226.5 (8-15/16)	Sealed	Sealed	0.035
	1.0	350 (13 - 5/8)	425 (16 - 9/16)	300 (11 - 11/16)		76 (3)	102 (4)	
(unit)	cu.ft	mm (in.)						cu.ft

Use 21 mm or 3/4 inch thick Medium Density Fiberboard (MDF) or High Density Particleboard.

Technical specifications

	SYMBOL	UNIT	KFC-XW1002DVC KFC-WPS1002D
Nominal Impedance	Z	Ω	2 + 2
DC Resistance	Revc	Ω	1.8 + 1.8
Voice Coil Inductance	Levc	mH	3.0
Piston Area	Sd	sq.m	0.0380
Force Factor	BL	T·m	7.4
Volume Acoustic Compliance	Vas	liter	37.25
		cu.ft	1.315
Moving Mass	Mms	g	121.5
Resonance Frequency	Fs	Hz	34
Mechanical Q Factor	Qms		4.15
Electrical Q Factor	Qes		0.42
Total Q Factor	Qts		0.38
Peak Power		W	1,000
Peak Excursion	Xmax	mm	6
Displacement		cc	980
		cu.ft	0.035
Mounting Depth		mm (in.)	133 (5 - 1/4)
Weight of Magnet		g (oz)	1,700 (59.8)
Voice Coil Diameter		mm (in.)	52 (2 - 1/16)